Luther-Bach
HEAT EXCHANGER

ВОЗДУХООХЛАДИТЕЛИ КУБИЧЕСКИЕ
СЕРИЯ LEDD

НАДЁЖНОЕ ОХЛАЖДЕНИЕ ДЛЯ КОММЕРЧЕСКОГО ПРИМЕНЕНИЯ



LUTHER-BACH HEAT EXCHANGER CO.,LTD



Компания **Luther-Bach** была основана в 1990 году. Занимается изготовлением коммерческого и промышленного теплообменного холодильного оборудования. За 35 лет работы, компания стала важным поставщиком холодильного оборудования в КНР, имеющим производство с площадью 100 000 кв.м и годовой производственной мощностью около 500 000 комплектов холодильного оборудования.

Luther-Bach является национальным высокотехнологичным предприятием, входящим в китайскую ассоциацию складского хозяйства. Участвует в разработке национального стандарта «Охлаждение воздуха» (GB/T25129-2010).

Воздухоохладители коммерческой серии LEDD с шагом ламели 7 мм укомплектованы ТЭНами оттайки блока и поддона.

Преимущества воздухоохладителей:

- сделаны на основе расчетов лучших европейских производителей;
- массо-геометрические пропорции соответствуют европейским стандартам;
- аппарат имеет две расключенные клеммные коробки: одна для вентиляторов, другая для ТЭНов;
- клеммные коробки расположены внутри аппарата, с торца;
- электрические схемы подключения ТЭНов оттайки и вентиляторов изображены внутри клеммной коробки;
- потолочные крепления из нержавеющей стали;
- каждый аппарат поставляется в индивидуальной упаковке со штрих-кодом, являющимся серийным номером. Штрих-код нанесен также на шильде аппарата;
- наличие ТЭНов как запчастей для каждого воздухоохладителя;
- высококачественные вентиляторы Weiguang, широко представленные на рынке;
- надёжность конструкции, качественная сборка на производстве;
- универсального применения.



КОРПУС ВОЗДУХООХЛАДИТЕЛЯ

Корпус изготовлен из высококачественной оцинкованной стали: порошковое покрытие обладает антикоррозийными свойствами и имеет привлекательный внешний вид; потолочные монтажные кронштейны выполнены из нержавеющей стали. Воздухоохладители имеют две смонтированные внутри аппарата клеммные коробки с уже расключенными на заводе вентиляторами и ТЭНами оттайки.

ТЭНы ОТТАЙКИ

ТЭНы выполнены из высококачественной нержавеющей стали и равномерно распределены в трубах, что обеспечивает отличный эффект размораживания.

ТЕПЛООБМЕННЫЙ БЛОК

Теплообменный блок воздухоохладителя выполнен из медных трубок Ø10 и 12 мм, трубки расположены в шахматном порядке и плотно соединены с алюминиевыми ламелями, что обеспечивает хороший теплообмен. Шаг ламели аппаратов составляет 7 мм, что позволяет использовать их как в средне- так и низкотемпературных режимах работы.

ВЕНТИЛЯТОРЫ

Достаточное пространство между лопастями вентилятора и теплообменным блоком обеспечивает эффективный объем воздуха.

Используемые вентиляторы производства Weiguang обеспечивают ремонтопригодность.

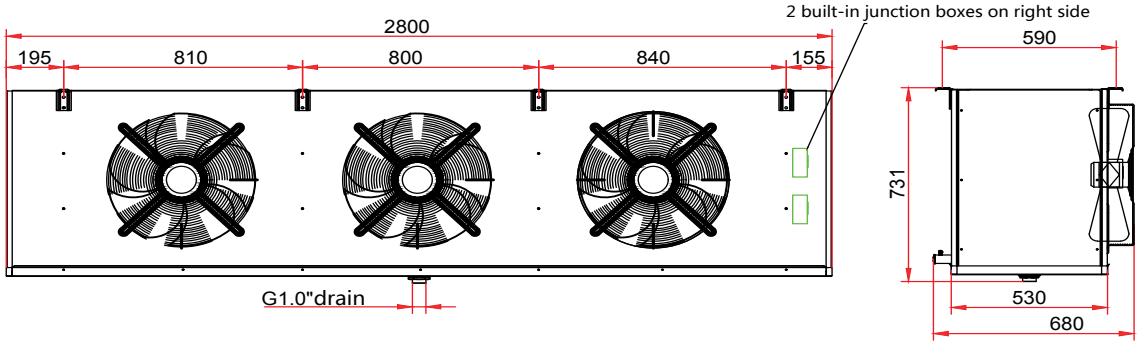

РАСШИФРОВКА НАИМЕНОВАНИЯ:

1	2	3	4	5	6	7
LE	DD-5	25	35	2	F	7

1. LE: Luther-Bach воздухоохладитель
2. DD-5: серия воздухоохладителя
3. 25: площадь теплообменной поверхности, м²
4. 35: диаметр вентилятора, см
5. 2: количество вентиляторов, шт
6. F: код теплообменного блока (F: Øтрубы 9,52 x 0,27 мм, H: Øтрубы 12 x 0,3 мм)
7. 7: шаг ламели 7 мм

Модельный ряд Luther-Bach, кубические воздухоохладители, шаг ламели 7 мм, вентиляторы Weiguang

Модель Luther Bach с электрооттайкой блока и поддона	Производительность, SC2, kW ΔT=8°; to=-8°C, R404a	Производительность, SC3, kW ΔT=7°; to=-25°C, R404a	Вентиляторы x кол-во, шт.	Напряжение	Расход воздуха (куб.м/час)	Напор воздуха, м	Общая электрическая мощность вентиляторов, Вт	Объём труб, л	F пов (кв.м)	Кол-во ТЭНов в блоке/мощность ТЭНа, шт x Вт	Кол-во ТЭНов в поддоне/мощность ТЭНа, шт x Вт	Напряжение ТЭНа оттайки, Вт	Диаметр вх/вых патрубков, мм	Сливной патрубок	Габаритные размеры, ДхШхВ, mm	Масса, кг
LEDD-2/7-301-F7	2,10	1,55	1x300	1~230V 50Hz	1600	6	85	1,8	7,1	2 x 350	1 x 350	1~230V 50Hz	12/22	G1"	830x421x484	24
LEDD-3/11-302-F7	3,31	2,45	2x300	1~230V 50Hz	3200	7	170	2,4	11,0	2 x 700	1 x 700	1~230V 50Hz	12/22	G1"	1280x421x484	36
LEDD-4/16-303-F7	5,03	3,72	3x300	1~230V 50Hz	4800	7	255	3,4	16,0	2 x 1050	1 x 1050	1~230V 50Hz	16/28	G1"	1730x421x484	50
LEDD-5/21-303-F7	6,40	4,73	3x300	1~230V 50Hz	4800	6	255	4,5	21,0	2 x 1050	1 x 1050	1~230V 50Hz	16/28	G1"	1730x423x484	63
LEDD-5/25-352-F7	7,00	5,08	2x350	1~230V 50Hz	3750	8	258	5,6	25,0	4 x 700	1 x 700	1~230V 50Hz	16/28	G1"	1280x500x556	50
LEDD-7/30-402-F7	9,38	6,82	2x400	1~230V 50Hz	6000	8	360	6,6	30,4	5 x 900	1 x 900	1~230V 50Hz	16/28	G1"	1480x510x556	68
LEDD-9/35-452-H7	10,31	7,47	2x450	1~230V 50Hz	9200	13	500	8,7	34,5	3 x 1100	1 x 1100	1~230V 50Hz	16/35	G1"	1800x515x648	72
LEDD-12/45-502-H7	13,56	9,55	2x500	1~230V 50Hz	12500	16	760	11,2	45,1	4 x 1200	1 x 1200	1~230V 50Hz	16/35	G1"	2000x511x730	87
LEDD-15/69-452-H7	16,72	11,78	2x450	1~230V 50Hz	7500	10	500	17,4	69,1	7 x 1100	2 x 1100	1~230V 50Hz	16/35	G1"	1800x686x648	104
LEDD-17/78-453-H7	21,24	15,25	3x450	3~400V 50Hz	13500	11	750	19,0	78,0	5 x 1650	1 x 1650	1~230V 50Hz	22/42	G1"	2500x616x648	119
LEDD-28/135-503-H7	31,71	22,17	3x500	3~400V 50Hz	16650	16	1242	32,7	135,4	8 x 1800	2 x 1800	1~230V 50Hz	28/54	G1"	2800x680x731	179

Максимальное рабочее давление 20 bar
Давление испытания 30 bar

Luther-Bach
HEAT EXCHANGER