Электромагнитные клапаны (соленоидные вентили)

Электромагнитные клапаны серии HV



Описание:

> Это электромагнитные клапаны с прямым или сервоуправлением для управления подачей хладагента;
> Электромагнитные клапаны серии HV используются для жидкостных и всасывающих линий,
> а также для трубопроводов горячего газа в системах холодоснабжения и кондиционирования;
> Седло и уплотнения электромагнитного клапана модели HV имеют превосходную герметичность;
> Электромагнитный клапан серии HV может поставляться с катушками различного напряжения (под заказ);
> Электромагнитный клапан серии HV поставляется в сборе с катушкой AC 220.

Особенности:

> Доступный только нормально-закрытый (NC) тип электромагнитного клапана;
> Доступны на выбор катушки различного напряжения;
> Для 9 Вт электромагнитных клапанов MOPD составляет до 3,1 МПа;
> Простой монтаж/ демонтаж катушки электромагнитного клапана;
> Подходят для различного применения в морозильных и холодильных системах, а также в системах кондиционирования;
> Герметичная катушка имеет долгий срок службы и может использоваться в неблагоприятных условиях;
> Имеют сертификаты: ISO 9001; QS (XK-015-00246); CE UL

Технические характеристики:

Применяемые хладагенты:	ГХФУ, ХФУ и связанные с маслом со средней вязкостью ≤ 2°E
Диапазон рабочих температур:	-30°C~ + 105°C
Диапазон наружной температуры:	-40°C~ + 65°C
Стандартное питание электромагнитного клапана:	AC 380V, 220V, 110V, 24V/50, 60Гц, DC24V
Допустимое колебание напряжения:	+10%~ -15%
Подключение питания:	Стандартный 3-проводной съемный разъем

Катушка переменного тока для электромагнитных клапанов серии HV:

Наименование	Напряжение питания (переменный ток), В	Частота тока, Гц
Катушка для клапанов HV	220~ 230	50

Электромагнитные клапаны серии HV под пайку:

Наименование	Тип управления	Присоединения		Коэффициент kv, м³/ч	Открывающий перепад давления ΔP (бар)	
		мм	дюйм		Мин.	MOPD, для жидкости
HV3-2T	прямое	6	1/4"	0,2	0	31 (закрыт) 21 (открыто)
HV3-3T	прямое	10	3/8"	0,27	0	
HV8M3T	сервоуправление	10	3/8"	0,8	0,05	
HV8M4T	сервоуправление	12	1/2"	0,8	0,05	
HV10M4T	сервоуправление	12	1/2"	2,2	0,05	
HV10M5T	сервоуправление	16	5/8"	2,2	0,05	
HV15M5T	сервоуправление	16	5/8"	2,6	0,2	
HV15M6T	сервоуправление	19	3/4"	2,6	0,2	
HV20M7T	сервоуправление	22	7/8"	5,7	0,2	
HV25M9T	сервоуправление	28	1"1/8"	10	0,2	

Электромагнитные клапаны серии HV под отбортовку (гайку):

Наименование	Тип управления	Присоединения		Коэффициент kv, м³/ч	Открывающий перепад давления ΔP (бар)	
		дюйм	тип резьбы		Мин.	MOPD, для жидкости
HV3-2T	прямое	1/4"	SAE	0,2	0	31 (закрыт) 21 (открыто)
HV3-3T	прямое	3/8"	SAE	0,27	0	
HV8M3T	сервоуправление	3/8"	SAE	0,8	0,05	
HV8M4T	сервоуправление	1/2"	SAE	0,8	0,05	
HV10M4T	сервоуправление	1/2"	SAE	2,2	0,05	
HV10M5T	сервоуправление	5/8"	SAE	2,2	0,05	
HV15M5T	сервоуправление	5/8"	SAE	2,6	0,2	
HV15M6T	сервоуправление	3/4"	SAE	2,6	0,2	

Примечания:
1) Пропускная способность Kv: расход воды через клапан в м³/ч при перепаде давления 100кПа и плотности жидкости 1000кг/м³.
2) MOPD газообразной среды примерно на 1 бар выше, чем у жидкости.

Конструкция клапана серии HV:

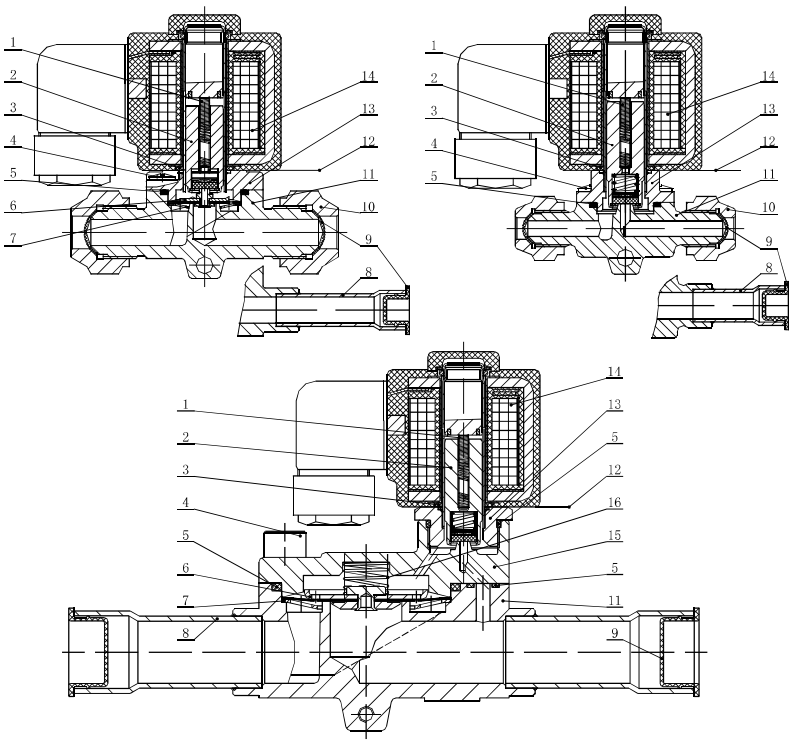

1. Демпфирующая пружина
2. Стальной сердечник (модифицированное уплотнение из PTEE)
3. Маслостойкая резина
4. Крепежный винт (4 шт.)
5. О-образное кольцо (CR)
6. Посадочная пластина
7. Заслонка
8. Трубка медная
9. Пылезащитный колпачок
10. Накидная гайка
11. Корпус клапана
12. Пружинный штифт
13. Крышка клапана
14. Катушка (9 Вт)
15. Корпус клапана
16. Большая демпфирующая пружина

Габаритные размеры клапана серии HV:

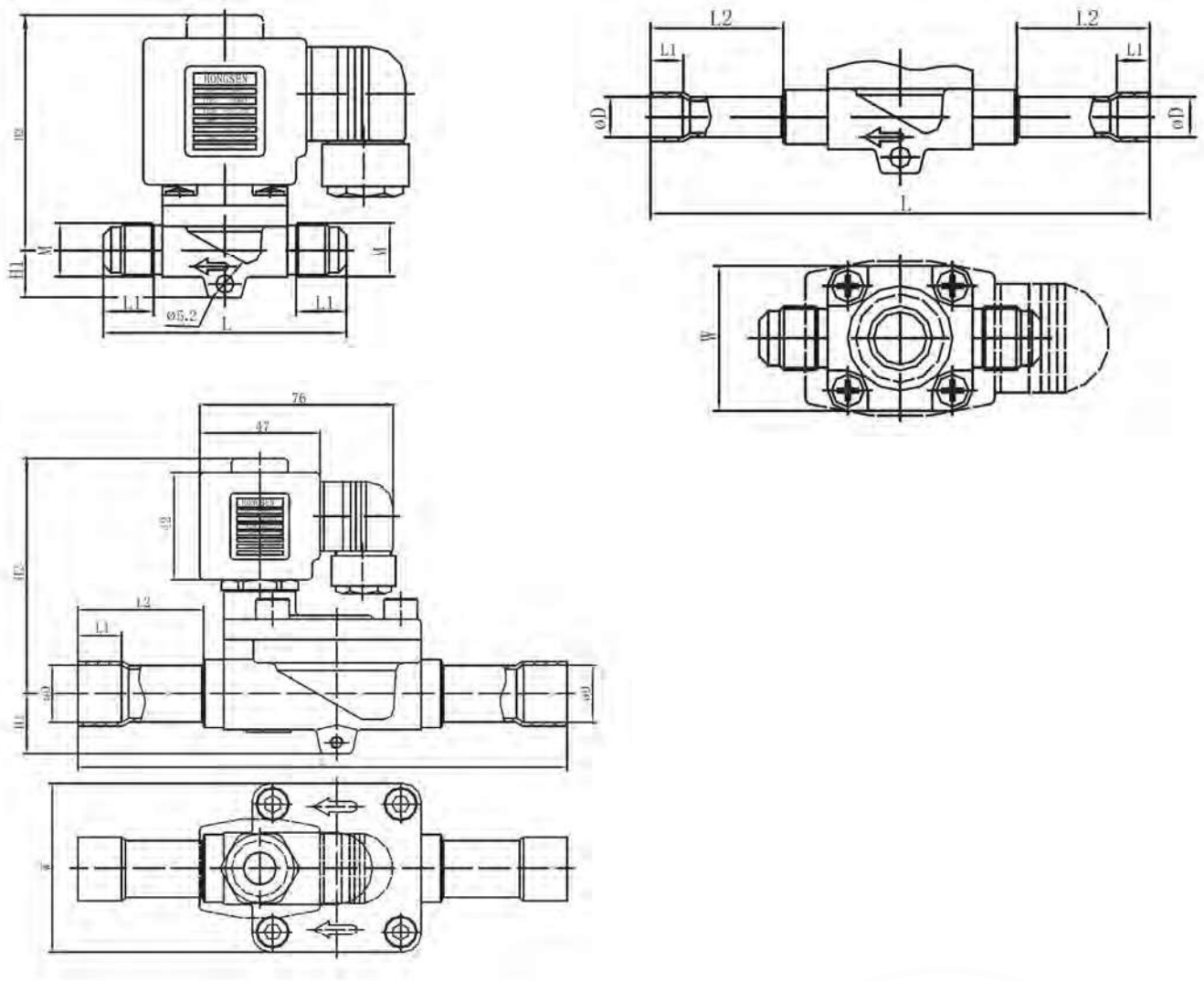

Наименование	Размер							Резьба
	H1	H2	W	L	L1	L2	ØD	
HV3-2	14	66	30	78	14,5	-	-	7/16-20UNF
HV3-2T	14	66	30	102	7	27	6,5	-
HV3-3	14	66	30	78	14,5	-	-	5/8-18UNF
HV3-3T	14	66	30	114	8	35	10,1	-
HV8M3	14	67	36	96	16	-	-	5/8-18UNF
HV8M3T	14	67	36	124	8	33	10,1	-
HV8M4	14	67	36	98	17	-	-	3/4-16UNF
HV8M4T	14	67	36	130	10	36	12,8	-
HV10M4	15	77	45	103	18	-	-	3/4-16UNF
HV10M4T	15	77	45	138	10	36	12,8	-
HV10M5	15	77	45	112	20	-	-	7/8-14UNF
HV10M5T	15	77	45	156	14	42	16,1	-
HV15M5	18	88	52	133	19,5	-	-	7/8-14UNF
HV15M5T	18	88	52	165	14	43	16,1	-
HV15M6	18	88	52	133	21	-	-	1-1/16-14UNS
HV15M6T	18	88	52	172	16	46	19,2	-
HV20M7T	24	92	66	191	17	49	22,3	-
HV25M9T	26,5	96	73	246	22	73	28,7	-
HV32M11T	28	100	86	281	25	85	25,2	-
HV32M13T	28	100	86	281	29	85	41,5	-
HV40M13T	32	112	100	316	29	92	41,5	-