		CS45H				LS45H			
					Elettroventilatori	Fan motors			
Ø 450 mm	x n°	1	2	3	4	1	2	3	4
A	mm	1450	2250	3050	3850	1450	2250	3050	3850
B	mm	800	1600	2400	3200	800	1600	2400	3200
C	mm	-	-	-	1600	-	-	-	1600
D	GAS	2"	2"	2"	2"(•3")	2"	2"(•3")	2"(•3")	3"
		(•3") Per / For: E = mm 915				(•3") Per / For: E = mm 1245			
E	mm	Vedere pagina / See page **66-67**				Vedere pagina / See page **76-77**			

* Solo per **SB** (Sbrinamento ad acqua)
* Only for **SB** (Water spray defrost)

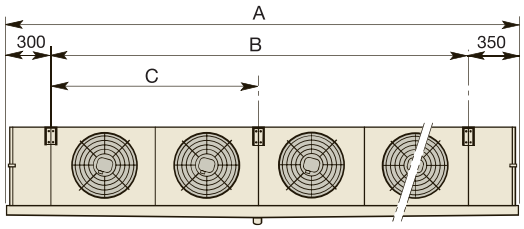

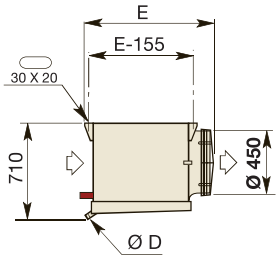

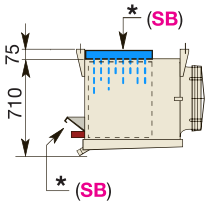

		CS50H				LS50H			
					Elettroventilatori	Fan motors			
Ø 500 mm	x n°	1	2	3	4	1	2	3	4
A	mm	1450	2250	3050	3850	1450	2250	3050	3850
B	mm	800	1600	2400	3200	800	1600	2400	3200
C	mm	-	-	-	1600	-	-	-	1600
D	GAS	2"	2"	2"	2"(•3")	2"	2"(•3")	2"(•3")	3"
		(•3") Per / For: E = mm 915				(•3") Per / For: E = mm 1245			
E	mm	Vedere pagina / See page **68-69**				Vedere pagina / See page **78-79**			

* Solo per **SB** (Sbrinamento ad acqua)
* Only for **SB** (Water spray defrost)

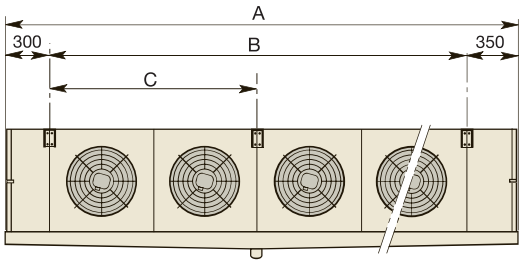

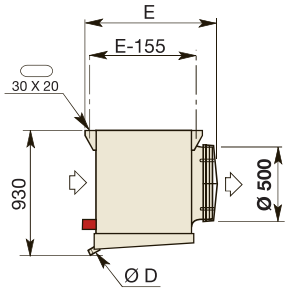

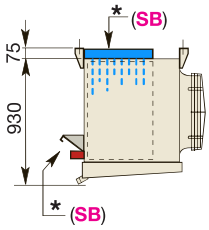

		CS62H				LS62H			
					Elettroventilatori	Fan motors			
Ø 630 mm	x n°	1	2	3	4	1	2	3	4
A	mm	1850	3050	4250	5450	1850	3050	4250	5450
B	mm	1200	2400	3600	4800	1200	2400	3600	4800
C	mm	-	-	1200	2400	-	-	1200	2400
D	GAS	2"	2"	3"	3"	2"	2"(•3")	3"	3"
						(•3") Per / For: E = mm 1320			
E	mm	Vedere pagina / See page **70-71**				Vedere pagina / See page **80-81**			

* Solo per **SB** (Sbrinamento ad acqua)
* Only for **SB** (Water spray defrost)

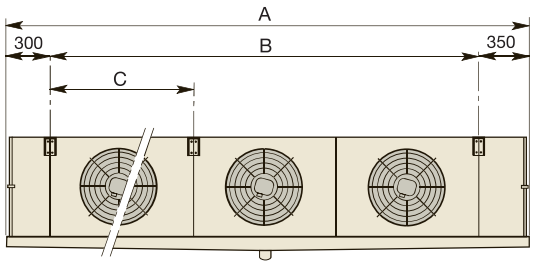

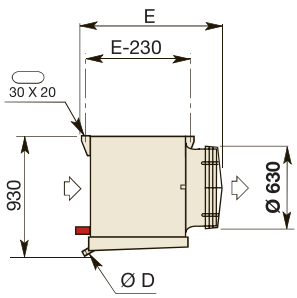

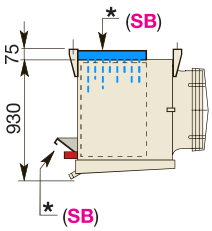

		CS71H				LS71H			
		Elettroventilatori				Fan motors			
Ø 710 (F) mm x n°		1	2	3	4	1	2	3	4
A	mm	1850	3050	4250	5450	1850	3050	4250	5450
B	mm	1200	2400	3600	4800	1200	2400	3600	4800
C	mm	-	-	1200	2400	-	-	1200	2400
D	GAS	2"	2"	3"	3"	2"	2"(•3")	3"	3"
						(•3") Per / For: E = mm 1320			
E	mm	Vedere pagina / See page **72-73**				Vedere pagina / See page **82-83**			

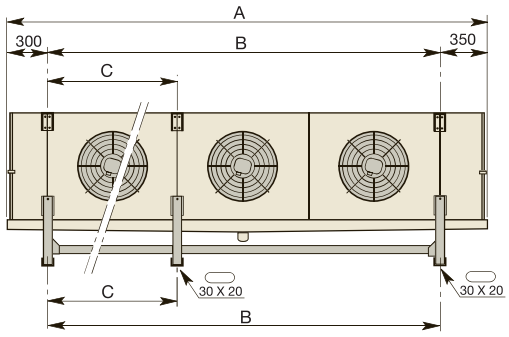

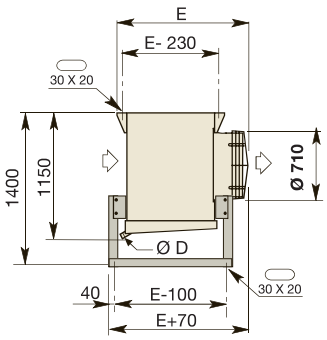

* Solo per **SB** (Sbrinamento ad acqua)
* Only for **SB** (Water spray defrost)

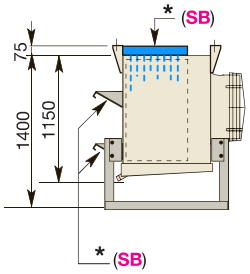

		CS80H				LS80H			
		Elettroventilatori				Fan motors			
Ø 800 mm x n°		1	2	3	4	1	2	3	4
A	mm	1850	3050	4250	5450	1850	3050	4213	5450
B	mm	1200	2400	3600	4800	1200	2400	3600	4800
C	mm	-	-	1200	2400	-	-	1200	2400
D	GAS	2"	2"	3"	3"	2"	2"(•3")	3"	3"
						(•3") Per / For: E = mm 1350			
E	mm	Vedere pagina / See page **74-75**				Vedere pagina / See page **84-85**			

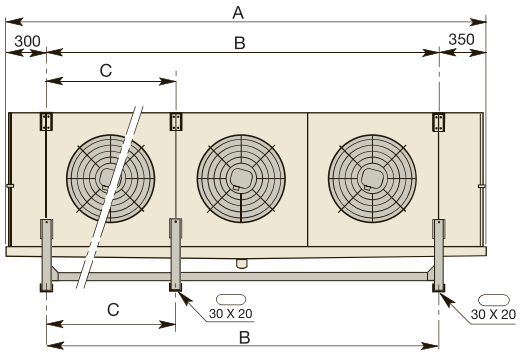

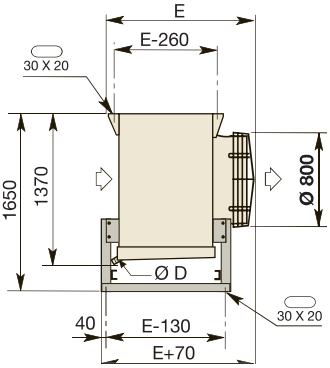

* Solo per **SB** (Sbrinamento ad acqua)
* Only for **SB** (Water spray defrost)

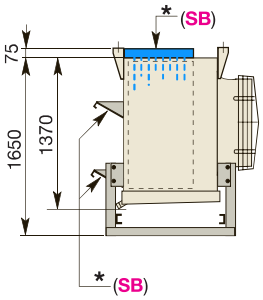

Livello potenza sonora - Sound power level - Niveau puissance sonore - Schalleistungspegel
Nivel potencia sonora - Уровень шума - Poziom mocy akustycznej

Motori / Motors / Moteurs / Motoren / Motores Двигатели / Silniki			n°	1		2		3		4	
Collegamento / Connection / Connexion / Anschluß Conexión / Ссылка / Połączenie				△	⅄	△	⅄	△	⅄	△	⅄
CS45H	**LS45H**	**dB (A)**	**Tot.**	80	75	83	78	85	80	86	81
CS50H	**LS50H**	**dB (A)**	**Tot.**	80	75	83	78	85	80	86	81
CS62H	**LS62H**	**dB (A)**	**Tot.**	85	77	88	80	90	82	91	83
CS71H	**LS71H**	**dB (A)**	**Tot.**	87	81	90	84	92	86	93	87
CS80H	**LS80H**	**dB (A)**	**Tot.**	79	73	82	76	84	78	85	79

(*) Dati disponibili su richiesta
Fattori di correzione per collegamento a stella (*).
Funzionamento con pressione statica esterna (*).

(*) Data available on request
Correction factors for star connection (*).
Operation with external static pressure (*).

(*) Donnée disponibles sur demande
Facteurs de correction pour connexion étoile (*).
Fonctionnement avec pression statique externe (*).

(*) Auf Auftrage verfügbare Daten
Korrekturfaktor für Sternanschluss (*).
Betrieb mit externer statischer Pressung (*).

(*) Datos disponibles bayo demanda
Factores de corrección para conexión estrella (*).
Funcionamiento con presión estática exterior (*).

(*) Данные предоставляются по запросу
Поправочные коэффициенты
Работа с внешним статическим давлением (*).

(*) Dane dostępne na życzenie
Współczynniki korekcyjne dla połączenia w gwiazdę (*).
Praca ze sprężem zewnętrznym (*).

CS45H - CS50H - CS62H
LS45H - LS50H - LS62H

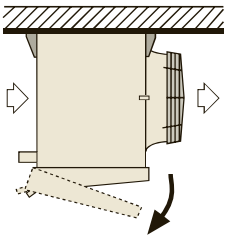

Installazione a soffitto
Ceiling installation
installation au plafond
Deckenmontage
Montaje en techo
Потолочный монтаж
Montaż podsufitowy

CS71H - CS80H
LS71H - LS80H

Installazione a soffitto/pavimento
Installation au plafon/sur pieds
Instalación en techo/al suelo
Ceiling/floor installation
Decken-/Bodenmontage

Потолочный/напольный монтаж
Montaż podsufitowy/podłogowy

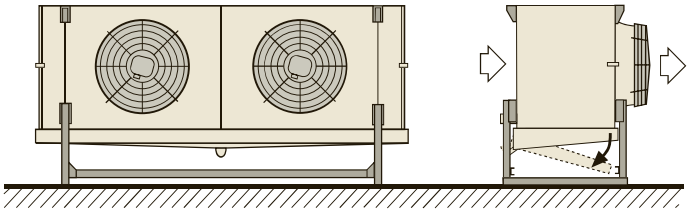

Gli aeroevaporatori sono forniti con una struttura da usare per il montaggio a soffitto. La stessa struttura è utilizzabile per l'installazione a pavimento.

The coolers are supplied with a frame to be used for celing mounting. The same frame can be used for floor mounting installation.

Les évaporateurs ventilés sont fournis avec une structure à utiliser pour le montage au plafond. la mème structure est utilisable pour l'installation sur pieds.

Die Luftkühler worden mit einer Befestigungsvorrichtung für Deckenmontage geliefert. Dieselbe Vorrichtung kann auch für Bodenmontage verwendet werden.

Los evaporadores se ssuministran con una estructura para utilizar en caso de montaje en techo. La misma estructura se emplea para instalación al suelo.

Охладители оснащены рамой, которая используется для потолочного монтажа. Эта же рама может быть использована для напольного монтажа.

Chłodnice powietrza dostarczane są ze specjalną ramą wykorzystywaną zarówno do montażu pod sufitem jak i do instalacji podłogowej.

Metodo di scelta dell'aeroevaporatore | Unit cooler model selection | Méthode de sélection de l'évaporateur | Auswahlmethoden für Hochleistungsluftkühler | Método de selección de evaporador | Метод выбора | Dobór chłodnicy powietrza

Dati di base	Basic data	Données de base	Basis-Daten	Datos básicos	Основные данные	Dane podstawowe
TC = 0°C	**UR = 85%**	**ΔT1 = 7 K**	**CT = 53 kW**			
Freccia d'aria	Air throw	Projection de l'aire	Wurfweite	Dardo de aire	Воздушный поток	Zasięg strumienia powietrza **= 48 m**
Fluido refrigerante	Refrigerant fluid	Fluide réfrigérant	Kältemittel	Refrigerante	Хладагент	Czynnik chłodniczy **= R404A**
Passo alette	Fin spacing	Pas des ailettes	Lamellenabstand	Paso aletas	Шаг ламелей	Podziałka lamel **= 6,0 mm**

Scelta rapida | Quick selection | Sélection rapide | Schnellauswahl | Selección rápida | Мгновенный подбор | Szybki dobór

CT x 1/FC = 53 x 1/0,65 = **81,5 kW**

Selezione / Selection / Sélection / Typenauswahl / Selección / Выбор / Wybór = **CS62H2214E6**

Potenza / Rating / Puissance / Leistung / Potencia / Власть / Moc = **ΔT1 10K = 82,3 kW** (Catalogo / Catalogue / Catalogue / Katalog Catálogo / Каталог/ Katalog)

ΔT1 = 81,5/82,3 x 7 = **6,9 K**

TE = TC - ΔT1 = 0 - 6,9 = **- 6,9 °C**

Nota
Un'analoga potenza è ottenibile con differente:
- Modello
- Ø x n° ventilatori
- Portata d'aria
- Freccia d'aria
- Superficie
- Sbrinamento (**E**)
- Dimensioni

Note
A similar capacity is obtainable with different:
- Type
- Ø x n° fans
- Air quantity
- Air throw
- Surface
- Defrost (**E**)
- Dimensions

Note
On peut obtenir une puissance identique avec différent:
- Modèle
- Ø x n° quantité de moteurs
- Débits d'air
- Portées d'air
- Surfaces
- Dégivrages (**E**)
- Dimensions

Anmerkung
Eine analoge Leistung ist erreichbar mit Änderung von:
- Modell
- Ø x n° Motorenanzahl
- Luftdurchsatz
- Wurfweite
- Fläche
- Abtauung (**E**)
- Abmessungen

Note
Una potencia similar se obtiene con diferente:
- Modelo
- Ø x n° motores
- Caudal de aire
- Dardo de aire
- Superficie
- Desescarche (**E**)
- Dimensiones

Внимание
- Одинаковая мощность получается различными:
- Ø x n° вентиляторы
- Воздушный факел
- Модель
- Объем воздуха
- Поверхность
- Разморозка (**E**)
- Размеры

Uwagi
- Podobną wydajność można uzyskać poprzez zmianę:
- Średnicy i liczby wentylatorów
- Zasięgu strumienia powietrza
- Przepływ powietrza
- Powierzchnia
- Rozmrażanie (**E**)
- Wymiary

Esempio di ordinazione / Exemple de commande / Ordering example / Typenschlüssel / Ejemplo de pedido / Пример заказа / Nomenklatura

CS	62	H	2214	E	6

CS = **C**ompact **S**urface
LS = **L**arge **S**urface

H = Hitec®

Modello / Type / Modèle / Modell / Modelo / Модель / Model: **2214**

Ventilatori / Fans / Ventilateurs / Ventilatoren / Ventiladores / Вентиляторы / Wentylatory (Altezza moduli / Height modules / Hauteur modules / Höhe module / Altura modulos / Высота единиц / Wysokość modułów):
- **45** = Ø 450 mm (550 mm)
- **50** = Ø 500 mm (770 mm)
- **62** = Ø 630 mm (770 mm)
- **71** = Ø 710 mm (990 mm)
- **80** = Ø 800 mm (1250 mm)

Passo alette / Fin spacing / Pas des ailettes / Lamellenabstand / Paso de aletas / Шаг ламелей / Podziałka lamel:
- **4** = 4,5 mm
- **6** = 6,0 mm
- **7** = 7,5 mm
- **10** = 10,0 mm
- **12** = 12,0 mm

E:
- **N** = Sbrinamento ad aria
- **E** = Sbrinamento elettrico
- **SB** = Sbrinamento ad acqua
- **G** = Sbrinamento a gas caldo per batteria ed elettrico nella bacinella
- **GB** = Sbrinamento a gas caldo per batteria e bacinella

- **N** = Air defrost
- **E** = Electric defrost
- **SB** = Water spray defrost
- **G** = Hot gas defrost for the coil and electr. defrost in the drain tray
- **GB** = Hot gas defrost for both coil and drain tray

- **N** = Dégivrage à air
- **E** = Dégivrage électrique
- **SB** = Dégivrage à eau
- **G** = Dégivrage à gaz chaud pour la batterie et électrique dans l'egouttoire
- **GB** = Dégivrage à gaz chaud pour la batterie et l'egouttoire

- **N** = Luftabtauung
- **E** = Elektrische Abtauung
- **SB** = Wasserabtauung
- **G** = Heissgasabtauung für die Batterie und elektrische Abtauung in der Tropfschale
- **GB** = Heissgasabtauung für die Batterie und Tropfschale

- **N** = Desescarche por aire
- **E** = Desescarche eléctrico
- **SB** = Desescarche por agua
- **G** = Desescarche por gas caliente en bateria y eléctrico en bandeja
- **GB** = Desescarche por gas caliente en bateria y bandeja

- **N** = Воздушная разморозка
- **E** = Электрическая разморозка
- **SB** = Водяная разморозка
- **G** = Разморозка горячим газом для теплообменника и электрическая разморозка для дренажного контейнера
- **GB** = разморозка горячим газом и для теплообменника и для дренажного контейнера

- **N** = Odszranianie powietrzem
- **E** = Odszranianie elektryczne
- **SB** = Odszranianie wodą
- **G** = Odszranianie gorącym gazem w wymienniku i elektryczne w tacy
- **GB** = Odszranianie gorącym gazem w wymienniku i tacy