7,6 ÷ 64,0 kW



4 = 4.5 mm Passo alette Fin spacing

Modello	Type	LS45H		5100 - 4	5102 - 4		5106 - 4	5108 - 4		
Potenza Capacity (R404A)	(•) **TC 2,5 °C** (ΔT1 10K)	kW		13,2	14,9		26,5	29,9		
	TC 0 °C (ΔT1 8K)	kW		9,7	11,0		19,5	22,0		
Portata d'aria	Air quantity	m^3/h		5100	4700		10200	9400		
Freccia d'aria	Air throw	m		25	23		30	28		
Superficie	Surface	m^2		69,5	92,7		139,0	185,4		
Assorbimento motori		W		510	510		1020	1020		
Motor power consumption		A		1,1	1,1		2,2	2,2		
Attacchi	Connections	Ø mm	Entrata-Uscita Inlet-Outlet	16/35	16/35		16/42	16/42		
Peso	Weight	kg		142	156		233	259		

6 = 6.0 mm Passo alette Fin spacing

Modello	Type	LS45H		5200 - 6	5202 - 6	5204 - 6	5206 - 6	5208 - 6	5210 - 6	
Potenza Capacity (R404A)	(•) **TC 2,5 °C** (ΔT1 10K)	kW		11,6	13,7	15,6	23,2	27,5	31,9	
	TC 0 °C (ΔT1 8K)	kW		8,5	10,1	11,5	17,1	20,2	23,5	
Portata d'aria	Air quantity	m^3/h		5300	5000	4500	10600	10000	9000	
Freccia d'aria	Air throw	m		25	24	22	31	30	26	
Superficie	Surface	m^2		52,7	70,3	105,5	105,5	140,6	210,9	
Assorbimento motori		W		510	510	510	1020	1020	1020	
Motor power consumption		A		1,1	1,1	1,1	2,2	2,2	2,2	
Attacchi	Connections	Ø mm	Entrata-Uscita Inlet-Outlet	16/35	16/35	16/35	16/42	16/42	28/54	
Peso	Weight	kg		135	145	166	217	238	280	

7 = 7.5 mm Passo alette Fin spacing

Modello	Type	LS45H		5300 - 7	5302 - 7	5304 - 7	5306 - 7	5308 - 7	5310 - 7	
Potenza Capacity (R404A)	(•) **TC 2,5 °C** (ΔT1 10K)	kW		10,5	12,6	15,2	21,0	25,3	30,9	
	TC 0 °C (ΔT1 8K)	kW		7,7	9,3	11,2	15,5	18,6	22,7	
Portata d'aria	Air quantity	m^3/h		5600	5300	4800	11200	10600	9600	
Freccia d'aria	Air throw	m		27	26	23	33	31	28	
Superficie	Surface	m^2		42,7	56,9	85,3	85,3	113,7	170,6	
Assorbimento motori		W		490	490	510	980	980	1020	
Motor power consumption		A		1,0	1,0	1,1	2,0	2,0	2,2	
Attacchi	Connections	Ø mm	Entrata-Uscita Inlet-Outlet	16/35	16/35	16/35	16/42	16/42	28/54	
Peso	Weight	kg		130	139	157	208	226	262	

10 = 10.0 mm Passo alette Fin spacing

Modello	Type	LS45H		5400 - 10	5402 - 10	5404 - 10	5406 - 10	5408 - 10	5410 - 10	
Potenza Capacity (R404A)	(•) **TC 2,5 °C** (ΔT1 10K)	kW		8,6	10,7	13,6	17,2	21,5	27,4	
	TC 0 °C (ΔT1 8K)	kW		6,3	7,9	10,0	12,7	15,8	20,2	
Portata d'aria	Air quantity	m^3/h		5700	5500	5100	11400	11000	10200	
Freccia d'aria	Air throw	m		28	26	24	34	32	30	
Superficie	Surface	m^2		32,6	43,5	65,1	65,1	86,9	130,2	
Assorbimento motori		W		490	490	490	980	980	980	
Motor power consumption		A		1,0	1,0	1,0	2,0	2,0	2,0	
Attacchi	Connections	Ø mm	Entrata-Uscita Inlet-Outlet	16/35	16/35	16/35	16/42	16/42	22/54	
Peso	Weight	kg		126	133	148	199	214	243	

12 = 12.0 mm Passo alette Fin spacing

Modello	Type	LS45H		5500 - 12	5502 - 12	5504 - 12	5506 - 12	5508 - 12	5510 - 12	
Potenza Capacity (R404A)	(•) **TC 2,5 °C** (ΔT1 10K)	kW		7,6	9,6	12,6	15,7	19,5	25,3	
	TC 0 °C (ΔT1 8K)	kW		5,6	7,1	9,3	11,6	14,4	18,6	
Portata d'aria	Air quantity	m^3/h		5900	5700	5300	11800	11400	10600	
Freccia d'aria	Air throw	m		28	27	25	34	33	31	
Superficie	Surface	m^2		27,5	36,7	55,1	55,1	73,4	110,1	
Assorbimento motori		W		490	490	490	980	980	980	
Motor power consumption		A		1,0	1,0	1,0	2,0	2,0	2,0	
Attacchi	Connections	Ø mm	Entrata-Uscita Inlet-Outlet	16/35	16/35	16/35	16/35	16/42	22/54	
Peso	Weight	kg		123	130	143	195	208	234	

DATI COMUNI / COMMON DATA

Elettroventilatori Fans	Ø **450** mm **4P** Δ		n°	1 o	1 o	1 o	2 oo	2 oo	2 oo	
	E	230 V	kW	5,93	8,47	11,02	10,97	15,67	20,38	
Sbrinamento	**SB**	H O (Δp10KPa)	dm^3/h	2450	3100	4400	4650	5900	8400	
Defrost	**G**	230 V	kW	0,85	0,85	0,85	1,57	1,57	1,57	
	G-GB	Attacchi/Connections	Ø mm	28	28	28	28	28	28	
Volume circuito	Circuit volume		dm^3	7	9	14	13	17	26	
Dimensioni	Dimensions	**E** pag. 86-87	mm	915	1245	1245	915	1245	1245	

(•) Per altre condizioni vedere diagrammi (•) For other conditions see diagrams

						TC =10°C ÷ -30 °C
	5112 - 4	5114 - 4		5118 - 4	5120 - 4	
	39,8	45,0		50,2	60,2	
	29,3	33,1		36,9	44,3	
	15300	14100		20400	18800	
	34	31		36	33	
	208,6	278,1		278,1	370,8	
	1530	1530		2040	2040	
	3,3	3,3		4,4	4,4	
	28/54	28/54		28/54	28/64	
	323	361		419	470	
						TC =10°C ÷ -30 °C
	5212 - 6	5214 - 6	5216 - 6	5218 - 6	5220 - 6	5222 - 6
	35,0	41,1	47,9	47,1	55,3	64,0
	25,8	30,2	35,3	34,7	40,7	47,1
	15900	15000	13500	21200	20000	18000
	35	33	29	38	36	32
	158,2	210,9	316,4	210,9	281,2	421,9
	1530	1530	1530	2040	2040	2040
	3,3	3,3	3,3	4,4	4,4	4,4
	28/54	28/64	28/64	28/54	28/64	35/76
	300	330	393	388	429	512
						TC =10°C ÷ -30 °C
	5312 - 7	5314 - 7	5316 - 7	5318 - 7	5320 - 7	5322 - 7
	31,4	37,6	46,3	42,8	51,2	61,8
	23,1	27,7	34,1	31,5	37,7	45,5
	16800	15900	14400	22400	21200	19200
	37	35	31	40	38	34
	127,9	170,6	255,9	170,6	227,5	341,2
	1470	1470	1530	1960	1960	2040
	3,0	3,0	3,3	4,0	4,0	4,4
	28/54	28/54	28/64	28/54	28/64	35/76
	286	312	366	369	405	475
						TC =10°C ÷ -30 °C
	5412 - 10	5414 - 10	5416 - 10	5418 - 10	5420 - 10	5422 - 10
	26,4	32,0	41,3	35,5	43,5	55,2
	19,4	23,6	30,4	26,1	32,0	40,6
	17100	16500	15300	22800	22000	20400
	39	37	33	42	40	36
	97,7	130,2	195,4	130,2	173,7	260,6
	1470	1470	1470	1960	1960	1960
	3,0	3,0	3,0	4,0	4,0	4,0
	16/42	28/54	28/64	28/54	28/64	35/76
	272	293	338	351	380	438
						TC =10°C ÷ -30 °C
	5512 - 12	5514 - 12	5516 - 12	5518 - 12	5520 - 12	5522 - 12
	23,5	28,8	37,7	31,3	39,0	50,8
	17,3	21,2	27,7	23,0	28,7	37,4
	17700	17100	15900	23600	22800	21200
	38	37	34	42	41	37
	82,6	110,1	165,2	110,1	146,9	220,2
	1470	1470	1470	1960	1960	1960
	3,0	3,0	3,0	4,0	4,0	4,0
	16/42	28/54	28/54	28/54	28/64	28/64
	266	284	324	342	368	420
	3 ooo	3 ooo	3 ooo	4 oooo	4 oooo	4 oooo
	16,01	22,87	29,74	21,05	30,07	39,10
	6850	8700	12400	9050	11500	16400
	2,29	2,29	2,29	3,01	3,01	3,01
	42	42	42	42	42	42
	19	25	38	26	34	51
	915	1245	1245	915	1245	1245

Moduli / Modules

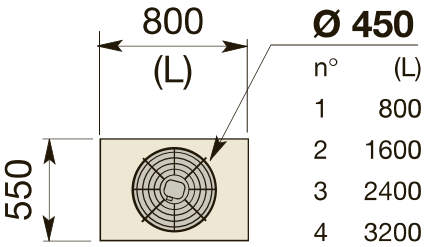

Moduli scambiatori di calore, numero e diametro ventilatori.
Per le dimensioni degli aeroevaporatori vedere pagina 86.

Heat exchanger modules, number and diameter of fans.
For unit cooler dimensions see page 86.

10,5 ÷ 91,4 kW



4 = 4.5 mm Passo alette Fin spacing

Modello	Type	LS50H	5600 - 4	5602 - 4		5606 - 4	5608 - 4		
Potenza Capacity (R404A)	(•) **TC 2,5 °C** (ΔT1 10K)	kW	18,5	21,3		37,2	42,7		
	TC 0 °C (ΔT1 8K)	kW	13,6	15,7		27,4	31,4		
Portata d'aria	Air quantity	m^3/h	7200	6800		14400	13600		
Freccia d'aria	Air throw	m	31	29		38	35		
Superficie	Surface	m^2	97,4	129,8		194,7	259,6		
Assorbimento motori		W	730	730		1460	1460		
Motor power consumption		A	1,4	1,4		2,8	2,8		
Attacchi	Connections	Ø mm Entrata-Uscita Inlet-Outlet	16/35	16/42		28/54	28/54		
Peso	Weight	kg	175	193		286	323		

6 = 6.0 mm Passo alette Fin spacing

Modello	Type	LS50H	5700 - 6	5702 - 6	5704 - 6	5706 - 6	5708 - 6	5710 - 6	
Potenza Capacity (R404A)	(•) **TC 2,5 °C** (ΔT1 10K)	kW	16,1	19,2	22,6	32,4	38,6	45,6	
	TC 0 °C (ΔT1 8K)	kW	11,8	14,1	16,6	23,8	28,4	33,6	
Portata d'aria	Air quantity	m^3/h	7500	7100	6500	15000	14200	13000	
Freccia d'aria	Air throw	m	32	31	28	40	37	34	
Superficie	Surface	m^2	73,8	98,5	147,6	147,6	196,8	295,2	
Assorbimento motori		W	700	730	730	1400	1460	1460	
Motor power consumption		A	1,4	1,4	1,4	2,8	2,8	2,8	
Attacchi	Connections	Ø mm Entrata-Uscita Inlet-Outlet	16/35	16/42	28/54	28/54	28/54	28/64	
Peso	Weight	kg	164	179	208	265	294	352	

7 = 7.5 mm Passo alette Fin spacing

Modello	Type	LS50H	5800 - 7	5802 - 7	5804 - 7	5806 - 7	5808 - 7	5810 - 7	
Potenza Capacity (R404A)	(•) **TC 2,5 °C** (ΔT1 10K)	kW	14,5	17,7	21,4	29,0	35,6	43,5	
	TC 0 °C (ΔT1 8K)	kW	10,7	13,0	15,8	21,3	26,2	32,0	
Portata d'aria	Air quantity	m^3/h	7700	7400	6900	15400	14800	13800	
Freccia d'aria	Air throw	m	34	31	29	41	38	36	
Superficie	Surface	m^2	59,7	79,6	119,5	119,5	159,2	238,8	
Assorbimento motori		W	700	700	730	1400	1400	1460	
Motor power consumption		A	1,4	1,4	1,4	2,8	2,8	2,8	
Attacchi	Connections	Ø mm Entrata-Uscita Inlet-Outlet	16/35	16/42	28/54	28/54	28/54	28/64	
Peso	Weight	kg	158	170	195	252	277	327	

10 = 10.0 mm Passo alette Fin spacing

Modello	Type	LS50H	5900 - 10	5902 - 10	5904 - 10	5906 - 10	5908 - 10	5910 - 10	
Potenza Capacity (R404A)	(•) **TC 2,5 °C** (ΔT1 10K)	kW	11,9	14,8	19,1	23,8	30,0	38,5	
	TC 0 °C (ΔT1 8K)	kW	8,8	10,9	14,1	17,5	22,1	28,3	
Portata d'aria	Air quantity	m^3/h	7900	7700	7300	15800	15400	14600	
Freccia d'aria	Air throw	m	34	33	31	42	41	38	
Superficie	Surface	m^2	45,5	60,8	91,2	91,2	121,6	182,4	
Assorbimento motori		W	700	700	730	1400	1400	1460	
Motor power consumption		A	1,4	1,4	1,4	2,8	2,8	2,8	
Attacchi	Connections	Ø mm Entrata-Uscita Inlet-Outlet	16/35	16/42	22/54	28/54	28/54	28/64	
Peso	Weight	kg	151	162	182	239	260	301	

12 = 12.0 mm Passo alette Fin spacing

Modello	Type	LS50H	6000 - 12	6002 - 12	6004 - 12	6006 - 12	6008 - 12	6010 - 12	
Potenza Capacity (R404A)	(•) **TC 2,5 °C** (ΔT1 10K)	kW	10,5	13,3	17,5	21,2	27,0	35,4	
	TC 0 °C (ΔT1 8K)	kW	7,7	9,8	12,9	15,6	19,9	26,1	
Portata d'aria	Air quantity	m^3/h	8000	7800	7500	16000	15600	15000	
Freccia d'aria	Air throw	m	34	33	31	42	41	39	
Superficie	Surface	m^2	38,5	51,4	77,1	77,1	102,7	154,1	
Assorbimento motori		W	700	700	700	1400	1400	1400	
Motor power consumption		A	1,4	1,4	1,4	2,8	2,8	2,8	
Attacchi	Connections	Ø mm Entrata-Uscita Inlet-Outlet	16/35	16/42	22/54	28/54	28/54	28/64	
Peso	Weight	kg	148	157	176	233	251	288	

DATI COMUNI / COMMON DATA

Elettroventilatori Fans	Ø **500** mm **4P** Δ	n°	1 o	1 o	1 o	2 oo	2 oo	2 oo	
	E 230 V	kW	7,63	10,17	13,56	14,11	18,81	25,08	
Sbrinamento	**SB** H O (Δp10KPa)	dm^3/h	2450	3100	4400	4650	5900	8400	
Defrost	**G** 230 V	kW	0,85	0,85	0,85	1,57	1,57	1,57	
	G-GB Attacchi/Connections	Ø mm	28	28	28	28	28	28	
Volume circuito	Circuit volume	dm^3	10	13	20	19	25	37	
Dimensioni	Dimensions **E** pag. 86-87	mm	915	1245	1245	915	1245	1245	

(•) Per altre condizioni vedere diagrammi (•) For other conditions see diagrams

STEEL PROTECTED

TC =10°C ÷ -30 °C						
	5612 - 4	5614 - 4		5618 - 4	5620 - 4	
	55,8	64,0		70,8	85,6	
	41,1	47,1		52,1	63,0	
	21600	20400		28800	27200	
	42	40		46	43	
	292,1	389,3		389,3	519,1	
	2190	2190		2920	2920	
	4,2	4,2		5,6	5,6	
	28/64	35/76		35/89	35/76	
	398	451		496	568	

TC =10°C ÷ -30 °C						
	5712 - 6	5714 - 6	5716 - 6	5718 - 6	5720 - 6	5722 - 6
	48,7	57,7	68,3	66,0	78,0	91,4
	35,8	42,5	50,3	48,6	57,4	67,3
	22500	21300	19500	30000	28400	26000
	44	42	38	48	46	41
	221,4	295,2	442,9	295,2	393,7	590,5
	2100	2190	2190	2800	2920	2920
	4,2	4,2	4,2	5,6	5,6	5,6
	28/64	35/76	35/76	28/64	35/76	35/89
	366	408	496	453	511	627

TC =10°C ÷ -30 °C						
	5812 - 7	5814 - 7	5816 - 7	5818 - 7	5820 - 7	5822 - 7
	43,7	52,0	65,5	59,5	71,8	87,7
	32,2	38,3	48,2	43,8	52,8	64,5
	23100	22200	20700	30800	29600	27600
	46	43	40	50	47	44
	179,1	238,8	358,3	238,8	318,5	477,6
	2100	2100	2190	2800	2800	2920
	4,2	4,2	4,2	5,6	5,6	5,6
	28/64	28/54	35/76	28/64	35/76	35/89
	346	382	458	428	477	576

TC =10°C ÷ -30 °C						
	5912 - 10	5914 - 10	5916 - 10	5918 - 10	5920 - 10	5922 - 10
	36,7	44,0	58,0	49,0	60,5	77,5
	27,0	32,4	42,7	36,1	44,5	57,0
	23700	23100	21900	31600	30800	29200
	47	46	43	51	50	46
	136,7	182,4	273,6	182,4	243,2	364,8
	2100	2100	2190	2800	2800	2920
	4,2	4,2	4,2	5,6	5,6	5,6
	28/54	28/54	35/76	28/64	35/76	35/89
	327	358	419	402	443	524

TC =10°C ÷ -30 °C						
	6012 - 12	6014 - 12	6016 - 12	6018 - 12	6020 - 12	6022 - 12
	32,6	39,6	53,3	43,3	54,0	71,0
	24,0	29,1	39,2	31,9	39,7	52,3
	24000	23400	22500	32000	31200	30000
	47	46	44	51	50	48
	115,6	154,1	231,2	154,1	205,6	308,3
	2100	2100	2100	2800	2800	2800
	4,2	4,2	4,2	5,6	5,6	5,6
	28/54	28/54	35/76	28/64	35/76	35/89
	318	345	400	389	426	499
	3 000	3 000	3 000	4 0000	4 0000	4 0000
	20,59	27,45	36,60	27,07	36,09	48,12
	6850	8700	12400	9050	11500	16400
	2,29	2,29	2,29	3,01	3,01	3,01
	42	42	42	42	42	42
	28	35	55	36	49	73
	915	1245	1245	915	1245	1245

Moduli / Modules

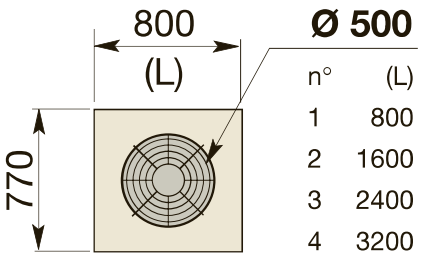

Moduli scambiatori di calore, numero e diametro ventilatori.
Per le dimensioni degli aeroevaporatori vedere pagina 86.

Heat exchanger modules, number and diameter of fans.
For unit cooler dimensions see page 86.

15,3 ÷ 131,4 kW



4 = 4.5 mm Passo alette Fin spacing

Modello	Type	LS62H		6100 - 4	6102 - 4		6106 - 4	6108 - 4	
Potenza Capacity (R404A)	(•) **TC 2,5 °C** (ΔT1 10K)	kW		26,3	30,6		54,3	61,9	
	TC 0 °C (ΔT1 8K)	kW		19,4	22,6		40,1	45,8	
Portata d'aria	Air quantity	m^3/h		10400	9700		20800	19500	
Freccia d'aria	Air throw	m		35	33		43	40	
Superficie	Surface	m^2		146,0	194,7		292,1	389,3	
Assorbimento motori		W		1000	1000		2000	2000	
Motor power consumption		A		2,0	2,0		4,0	4,0	
Attacchi	Connections	Ø mm	Entrata-Uscita Inlet-Outlet	16/42	22/42		28/64	35/76	
Peso	Weight	kg		220	247		378	430	

6 = 6.0 mm Passo alette Fin spacing

Modello	Type	LS62H		6200 - 6	6202 - 6	6204 - 6	6206 - 6	6208 - 6	6210 - 6
Potenza Capacity (R404A)	(•) **TC 2,5 °C** (ΔT1 10K)	kW		23,3	27,9	32,9	47,5	56,0	66,1
	TC 0 °C (ΔT1 8K)	kW		17,2	20,6	24,3	35,1	41,4	48,9
Portata d'aria	Air quantity	m^3/h		10800	10300	9400	21600	20600	18800
Freccia d'aria	Air throw	m		37	35	32	44	42	39
Superficie	Surface	m^2		110,8	147,6	221,4	221,4	295,2	442,9
Assorbimento motori		W		1000	1000	1000	2000	2000	2000
Motor power consumption		A		2,0	2,0	2,0	4,0	4,0	4,0
Attacchi	Connections	Ø mm	Entrata-Uscita Inlet-Outlet	16/42	22/42	28/54	28/64	35/76	35/76
Peso	Weight	kg		203	226	270	345	387	476

7 = 7.5 mm Passo alette Fin spacing

Modello	Type	LS62H		6300 - 7	6302 - 7	6304 - 7	6306 - 7	6308 - 7	6310 - 7
Potenza Capacity (R404A)	(•) **TC 2,5 °C** (ΔT1 10K)	kW		21,0	25,6	31,6	42,8	50,7	63,4
	TC 0 °C (ΔT1 8K)	kW		15,5	18,9	23,3	31,6	37,5	46,9
Portata d'aria	Air quantity	m^3/h		11200	10700	10000	22400	21500	19900
Freccia d'aria	Air throw	m		38	36	34	46	44	41
Superficie	Surface	m^2		89,5	119,5	179,1	179,1	238,8	358,3
Assorbimento motori		W		1000	1000	1000	2000	2000	2000
Motor power consumption		A		2,0	2,0	2,0	4,0	4,0	4,0
Attacchi	Connections	Ø mm	Entrata-Uscita Inlet-Outlet	16/42	22/42	28/54	28/64	28/54	35/76
Peso	Weight	kg		194	213	251	326	361	437

10 = 10.0 mm Passo alette Fin spacing

Modello	Type	LS62H		6400 - 10	6402 - 10	6404 - 10	6406 - 10	6408 - 10	6410 - 10
Potenza Capacity (R404A)	(•) **TC 2,5 °C** (ΔT1 10K)	kW		17,3	21,6	28,2	36,1	43,1	56,5
	TC 0 °C (ΔT1 8K)	kW		12,8	15,9	20,8	26,7	31,8	41,8
Portata d'aria	Air quantity	m^3/h		11500	11100	10500	23100	22300	20900
Freccia d'aria	Air throw	m		39	38	36	47	46	43
Superficie	Surface	m^2		68,4	91,2	136,7	136,7	182,4	273,6
Assorbimento motori		W		1000	1000	1000	2000	2000	2000
Motor power consumption		A		2,0	2,0	2,0	4,0	4,0	4,0
Attacchi	Connections	Ø mm	Entrata-Uscita Inlet-Outlet	16/42	16/42	28/54	28/54	28/54	35/76
Peso	Weight	kg		184	200	231	307	336	399

12 = 12.0 mm Passo alette Fin spacing

Modello	Type	LS62H		6500 - 12	6502 - 12	6504 - 12	6506 - 12	6508 - 12	6510 - 12
Potenza Capacity (R404A)	(•) **TC 2,5 °C** (ΔT1 10K)	kW		15,3	19,4	25,9	32,0	38,7	51,8
	TC 0 °C (ΔT1 8K)	kW		11,3	14,3	19,1	23,6	28,6	38,3
Portata d'aria	Air quantity	m^3/h		11700	11400	10800	23500	22800	21700
Freccia d'aria	Air throw	m		40	39	37	48	47	45
Superficie	Surface	m^2		57,9	77,1	115,6	115,6	154,1	231,2
Assorbimento motori		W		1000	1000	1000	2000	2000	2000
Motor power consumption		A		2,0	2,0	2,0	4,0	4,0	4,0
Attacchi	Connections	Ø mm	Entrata-Uscita Inlet-Outlet	16/42	16/42	28/54	28/54	28/54	35/76
Peso	Weight	kg		179	193	222	297	323	379

DATI COMUNI / COMMON DATA

Elettroventilatori Fans Ø **630** mm **4P** Δ			n°	1 o	1 o	1 o	2 oo	2 oo	2 oo
	E	230 V	kW	10,87	14,49	19,32	20,59	27,45	36,60
Sbrinamento	**SB**	H O (Δp10KPa)	dm^3/h	3550	4500	6400	6850	8700	12400
Defrost	**G**	230 V	kW	1,21	1,21	1,21	2,29	2,29	2,29
	G-GB	Attacchi/Connections	Ø mm	28	28	28	42	42	42
Volume circuito	Circuit volume		dm^3	14	18	28	28	35	54
Dimensioni	Dimensions	**E** pag. 86-87	mm	990	1320	1320	990	1320	1320

(•) Per altre condizioni vedere diagrammi (•) For other conditions see diagrams

					TC =10°C ÷ -30 °C	
	6112 - 4	6114 - 4		6118 - 4	6120 - 4	
	78,8	90,0		108,5	123,0	
	58,3	66,6		80,2	91,0	
	31100	29200		41500	39000	
	48	45		52	49	
	438,0	584,0		584,0	778,7	
	3000	3000		4000	4000	
	6,0	6,0		8,0	8,0	
	35/89	35/89		35/89	35/89	
	550	631		691	799	
					TC =10°C ÷ -30 °C	
	6212 - 6	6214 - 6	6216 - 6	6218 - 6	6220 - 6	6222 - 6
	68,7	84,5	99,1	95,0	111,4	131,4
	50,8	62,5	73,3	70,3	82,4	97,2
	32400	30900	28200	43200	41100	37600
	50	47	43	54	51	47
	332,2	442,9	664,3	442,9	590,5	885,8
	3000	3000	3000	4000	4000	4000
	6,0	6,0	6,0	8,0	8,0	8,0
	35/89	35/76	35/89	35/89	35/89	35/89
	502	567	697	627	713	887
					TC =10°C ÷ -30 °C	
	6312 - 7	6314 - 7	6316 - 7	6318 - 7	6320 - 7	6322 - 7
	65,0	78,1	95,1	85,4	103,8	126,2
	48,1	57,7	70,3	63,2	76,8	93,3
	33600	32200	29900	44900	43000	39800
	52	49	46	56	54	50
	268,6	358,3	537,4	358,3	477,6	716,4
	3000	3000	3000	4000	4000	4000
	6,0	6,0	6,0	8,0	8,0	8,0
	28/64	35/76	35/89	35/89	35/89	35/89
	473	528	639	589	662	810
					TC =10°C ÷ -30 °C	
	6412 - 10	6414 - 10	6416 - 10	6418 - 10	6420 - 10	6422 - 10
	54,1	66,4	84,6	70,3	88,2	111,7
	40,0	49,1	62,6	52,0	65,2	82,6
	34600	33400	31400	46100	44600	41900
	53	51	48	57	56	52
	205,2	273,6	410,3	273,6	364,8	547,1
	3000	3000	3000	4000	4000	4000
	6,0	6,0	6,0	8,0	8,0	8,0
	28/64	35/76	35/89	35/89	35/89	35/89
	444	490	582	550	611	733
					TC =10°C ÷ -30 °C	
	6512 - 12	6514 - 12	6516 - 12	6518 - 12	6520 - 12	6522 - 12
	48,0	59,7	77,8	62,0	79,1	103,1
	35,5	44,1	57,5	45,8	58,5	76,2
	35200	34300	32500	46900	45700	43300
	54	53	50	58	57	54
	173,5	231,2	346,8	231,2	308,3	462,4
	3000	3000	3000	4000	4000	4000
	6,0	6,0	6,0	8,0	8,0	8,0
	28/64	35/76	35/89	35/89	35/89	35/89
	430	471	553	531	585	695
	3 000	3 000	3 000	4 0000	4 0000	4 0000
	30,31	40,41	53,88	40,03	53,37	71,16
	10150	12900	18400	13450	17100	24400
	3,37	3,37	3,37	4,45	4,45	4,45
	42	42	42	54	54	54
	41	54	81	55	72	107
	990	1320	1320	990	1320	1320

Moduli / Modules

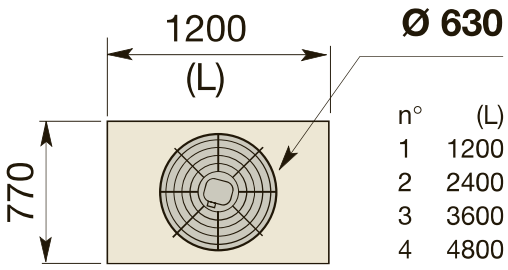

Moduli scambiatori di calore, numero e diametro ventilatori.
Per le dimensioni degli aeroevaporatori vedere pagina 86.

Heat exchanger modules, number and diameter of fans.
For unit cooler dimensions see page 86.

23,9 ÷ 204,6 kW



4 = 4.5 mm Passo alette Fin spacing

Modello	Type	LS71H	8100 - 4	8102 - 4		8106 - 4	8108 - 4		
Potenza Capacity (R404A)	(•) TC 2,5 °C (ΔT1 10K)	kW	39,7	47,2		81,4	94,5		
	TC 0 °C (ΔT1 8K)	kW	29,2	34,7		59,9	69,6		
Portata d'aria	Air quantity	m^3/h	17500	16500		35000	33000		
Freccia d'aria	Air throw	m	52	49		64	60		
Superficie	Surface	m^2	187,7	250,3		375,4	500,6		
Assorbimento motori		W	2370	2460		4740	4920		
Motor power consumption		A	4,3	4,5		8,7	9,0		
Attacchi	Connections	Ø mm Entrata-Uscita Inlet-Outlet	28/54	28/54		35/76	35/76		
Peso	Weight	kg	316	352		515	585	5210 - 6	

6 = 6.0 mm Passo alette Fin spacing

Modello	Type	LS71H	8200 - 6	8202 - 6	8204 - 6	8206 - 6	8208 - 6	8210 - 6	
Potenza Capacity (R404A)	(•) TC 2,5 °C (ΔT1 10K)	kW	34,4	42,2	50,9	70,6	84,3	102,2	
	TC 0 °C (ΔT1 8K)	kW	25,3	31,1	37,5	52,0	62,0	75,2	
Portata d'aria	Air quantity	m^3/h	18100	17300	15800	36200	34600	31600	
Freccia d'aria	Air throw	m	54	51	47	67	63	58	
Superficie	Surface	m^2	142,3	189,9	284,7	284,7	379,6	569,5	
Assorbimento motori		W	2370	2370	2460	4740	4740	4920	
Motor power consumption		A	4,3	4,3	4,5	8,7	8,7	9,0	
Attacchi	Connections	Ø mm Entrata-Uscita Inlet-Outlet	28/54	28/54	28/54	35/76	35/76	35/76	
Peso	Weight	kg	295	324	380	473	529	641	

7 = 7.5 mm Passo alette Fin spacing

Modello	Type	LS71H	8300 - 7	8302 - 7	8304 - 7	8306 - 7	8308 - 7	8310 - 7	
Potenza Capacity (R404A)	(•) TC 2,5 °C (ΔT1 10K)	kW	31,1	38,8	48,8	63,8	77,5	97,9	
	TC 0 °C (ΔT1 8K)	kW	22,9	28,6	35,9	47,0	57,0	72,1	
Portata d'aria	Air quantity	m^3/h	18800	18000	16800	37600	36000	33600	
Freccia d'aria	Air throw	m	56	54	50	69	66	61	
Superficie	Surface	m^2	115,2	153,6	230,3	230,3	307,0	460,6	
Assorbimento motori		W	2280	2370	2460	4560	4740	4920	
Motor power consumption		A	4,3	4,3	4,5	8,6	8,7	9,0	
Attacchi	Connections	Ø mm Entrata-Uscita Inlet-Outlet	28/54	28/54	28/54	35/76	35/76	35/76	
Peso	Weight	kg	283	307	355	449	496	592	

10 = 10.0 mm Passo alette Fin spacing

Modello	Type	LS71H	8400 - 10	8402 - 10	8404 - 10	8406 - 10	8408 - 10	8410 - 10	
Potenza Capacity (R404A)	(•) TC 2,5 °C (ΔT1 10K)	kW	26,6	33,1	42,9	53,3	66,1	86,0	
	TC 0 °C (ΔT1 8K)	kW	19,6	24,4	31,6	39,2	48,6	63,3	
Portata d'aria	Air quantity	m^3/h	19200	18600	17500	38400	37200	35000	
Freccia d'aria	Air throw	m	58	56	52	70	68	64	
Superficie	Surface	m^2	74,4	99,1	148,6	148,6	198,2	297,3	
Assorbimento motori		W	2220	2280	2370	4440	4560	4740	
Motor power consumption		A	4,3	4,3	4,3	8,6	8,6	8,7	
Attacchi	Connections	Ø mm Entrata-Uscita Inlet-Outlet	16/42	22/54	28/54	28/54	28/64	35/76	
Peso	Weight	kg	271	291	331	424	463	542	

12 = 12.0 mm Passo alette Fin spacing

Modello	Type	LS71H	8500 - 12	8502 - 12	8504 - 12	8506 - 12	8508 - 12	8510 - 12	
Potenza Capacity (R404A)	(•) TC 2,5 °C (ΔT1 10K)	kW	23,9	30,0	39,5	47,9	59,9	79,2	
	TC 0 °C (ΔT1 8K)	kW	17,6	22,1	29,1	35,3	44,1	58,3	
Portata d'aria	Air quantity	m^3/h	19500	19000	18000	39000	38000	36000	
Freccia d'aria	Air throw	m	59	57	53	71	69	66	
Superficie	Surface	m^2	74,4	99,1	148,6	148,6	198,2	297,3	
Assorbimento motori		W	2220	2280	2370	4440	4560	4740	
Motor power consumption		A	4,3	4,3	4,3	8,6	8,6	8,7	
Attacchi	Connections	Ø mm Entrata-Uscita Inlet-Outlet	16/42	22/54	28/54	28/54	28/64	35/76	
Peso	Weight	kg	265	283	318	411	447	517	

DATI COMUNI / COMMON DATA

Elettroventilatori Fans	Ø 710 mm 4P Δ	n°	1 o	1 o	1 o	2 oo	2 oo	2 oo	
	E 230 V	kW	15,70	20,53	27,77	29,74	38,89	52,61	
Sbrinamento	SB H O (Δp10KPa)	dm^3/h	3550	4500	6400	6850	8700	12400	
Defrost	G 230 V	kW	1,21	1,21	1,21	2,29	2,29	2,29	
	G-GB Attacchi/Connections	Ø mm	28	28	28	42	42	42	
Volume circuito	Circuit volume		dm^3	18	25	36	35	47	71
Dimensioni	Dimensions E pag. 86-87	mm	990	1320	1320	990	1320	1320	

(•) Per altre condizioni vedere diagrammi (•) For other conditions see diagrams

STEEL PROTECTED

TC =10°C ÷ -30 °C						
	8112 - 4	8114 - 4		8118 - 4	8120 - 4	
	117,3	137,7		161,0	188,9	
	86,3	101,3		118,5	139,0	
	52500	49500		70000	66000	
	71	67		77	72	
	563,1	750,9		750,9	1001,1	
	7110	7380		9480	9840	
	13,0	13,5		17,4	18,0	
	35/89	35/108		35/89	35/108	
	729	833		927	1.066	

TC =10°C ÷ -30 °C						
	8212 - 6	8214 - 6	8216 - 6	8218 - 6	8220 - 6	8222 - 6
	101,4	122,2	153,0	140,0	168,5	204,6
	74,6	89,9	112,6	103,0	124,0	150,6
	54300	51900	47400	72400	69200	63200
	74	70	65	80	76	70
	427,1	569,5	854,2	569,5	759,2	1138,8
	7110	7110	7380	9480	9480	9840
	13,0	13,0	13,5	17,4	17,4	18,0
	35/89	35/108	35/89	35/89	35/108	35/108
	667	751	918	845	956	1.179

TC =10°C ÷ -30 °C						
	8312 - 7	8314 - 7	8316 - 7	8318 - 7	8320 - 7	8322 - 7
	91,6	116,9	146,6	126,8	156,1	196,0
	67,4	86,0	107,9	93,3	114,9	144,3
	56400	54000	50400	75200	72000	67200
	76	73	68	83	80	73
	345,4	460,6	690,9	460,6	614,1	921,1
	6840	7110	7380	9120	9480	9840
	12,9	13,0	13,5	17,2	17,4	18,0
	35/89	35/76	35/89	35/89	35/89	35/108
	630	701	844	795	890	1.080

TC =10°C ÷ -30 °C						
	8412 - 10	8414 - 10	8416 - 10	8418 - 10	8420 - 10	8422 - 10
	80,3	99,1	128,8	104,2	132,3	172,0
	59,1	72,9	94,8	76,7	97,4	126,6
	57600	55800	52500	76800	74400	70000
	78	76	71	85	82	77
	223,0	297,3	445,9	297,3	396,4	594,6
	6660	6840	7110	8880	9120	9480
	12,9	12,9	13,0	17,2	17,2	17,4
	35/76	35/76	35/89	35/89	35/89	35/108
	593	652	770	746	824	981

TC =10°C ÷ -30 °C						
	8512 - 12	8514 - 12	8516 - 12	8518 - 12	8520 - 12	8522 - 12
	72,1	89,8	118,6	93,2	119,8	158,4
	53,1	66,1	87,3	68,6	88,2	116,6
	58500	57000	54000	78000	76000	72000
	79	77	73	86	84	79
	223,0	297,3	445,9	297,3	396,4	594,6
	6660	6840	7110	8880	9120	9480
	12,9	12,9	13,0	17,2	17,2	17,4
	35/76	35/76	35/89	35/89	35/89	35/108
	574	627	732	721	791	931
	3 000	3 000	3 000	4 0000	4 0000	4 0000
	43,78	57,25	77,45	57,82	75,61	102,29
	10150	12900	18400	13450	17100	24400
	3,37	3,37	3,37	4,45	4,45	4,45
	42	42	42	54	54	54
	54	70	105	71	93	140
	990	1320	1320	990	1320	1320

Moduli / Modules

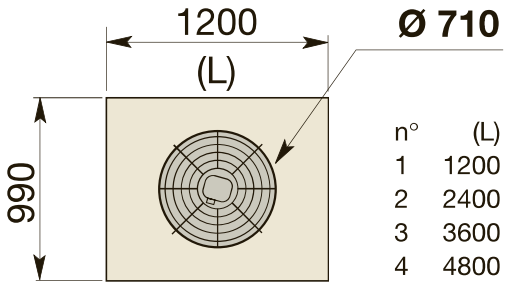

Moduli scambiatori di calore, numero e diametro ventilatori.
Per le dimensioni degli aeroevaporatori vedere pagina 87.

Heat exchanger modules, number and diameter of fans.
For unit cooler dimensions see page 87.

26,4 ÷ 216,3 kW



4 = 4.5 mm Passo alette Fin spacing

Modello	Type	LS80H	7600 - 4	7602 - 4		7606 - 4	7608 - 4		
Potenza Capacity (R404A)	(•) **TC 2,5 °C** (ΔT1 10K)	kW	**43,7**	**50,3**		**90,0**	**102,7**		
	TC 0 °C (ΔT1 8K)	kW	32,2	37,2		66,6	76,0		
Portata d'aria	Air quantity	m^3/h	18200	16800		36400	33700		
Freccia d'aria	Air throw	m	48	45		59	55		
Superficie	Surface	m^2	229,5	305,9		458,8	611,8		
Assorbimento motori		W	1680	1750		3360	3500		
Motor power consumption		A	3,7	3,7		7,4	7,4		
Attacchi	Connections	Ø mm Entrata-Uscita Inlet-Outlet	28/64	28/54		35/76	35/89		
Peso	Weight	kg	362	404		601	685	5210 - 6	

6 = 6.0 mm Passo alette Fin spacing

Modello	Type	LS80H	7700 - 6	7702 - 6	7704 - 6	7706 - 6	7708 - 6	7710 - 6	
Potenza Capacity (R404A)	(•) **TC 2,5 °C** (ΔT1 10K)	kW	**39,5**	**45,9**	**54,3**	**79,0**	**93,1**	**109,0**	
	TC 0 °C (ΔT1 8K)	kW	29,2	33,9	40,1	58,4	68,8	80,6	
Portata d'aria	Air quantity	m^3/h	19200	17900	16000	38300	35900	31900	
Freccia d'aria	Air throw	m	51	48	43	62	58	52	
Superficie	Surface	m^2	174,0	232,0	348,0	348,0	464,0	696,0	
Assorbimento motori		W	1680	1680	1750	3360	3360	3500	
Motor power consumption		A	3,7	3,7	3,7	7,4	7,4	7,4	
Attacchi	Connections	Ø mm Entrata-Uscita Inlet-Outlet	28/54	28/54	35/64	35/76	35/89	35/89	
Peso	Weight	kg	337	371	440	550	618	755	

7 = 7.5 mm Passo alette Fin spacing

Modello	Type	LS80H	7800 - 7	7802 - 7	7804 - 7	7806 - 7	7808 - 7	7810 - 7	
Potenza Capacity (R404A)	(•) **TC 2,5 °C** (ΔT1 10K)	kW	**35,9**	**42,6**	**52,4**	**71,5**	**86,1**	**105,7**	
	TC 0 °C (ΔT1 8K)	kW	26,5	31,5	38,7	52,9	63,7	78,2	
Portata d'aria	Air quantity	m^3/h	20000	19100	17200	40000	38100	34500	
Freccia d'aria	Air throw	m	53	51	46	65	62	56	
Superficie	Surface	m^2	140,7	187,7	281,5	281,5	375,3	563,0	
Assorbimento motori		W	1620	1680	1750	3240	3360	3500	
Motor power consumption		A	3,7	3,7	3,7	7,4	7,4	7,4	
Attacchi	Connections	Ø mm Entrata-Uscita Inlet-Outlet	28/54	28/54	35/64	35/76	35/89	35/89	
Peso	Weight	kg	322	350	409	520	577	694	

10 = 10.0 mm Passo alette Fin spacing

Modello	Type	LS80H	7900 - 10	7902 - 10	7904 - 10	7906 - 10	7908 - 10	7910 - 10	
Potenza Capacity (R404A)	(•) **TC 2,5 °C** (ΔT1 10K)	kW	**29,7**	**36,0**	**47,1**	**60,1**	**73,5**	**94,4**	
	TC 0 °C (ΔT1 8K)	kW	21,9	26,6	34,8	44,4	54,3	69,8	
Portata d'aria	Air quantity	m^3/h	20600	19800	18300	41200	39500	36600	
Freccia d'aria	Air throw	m	55	53	49	67	64	59	
Superficie	Surface	m^2	107,5	143,3	214,9	214,9	286,6	429,9	
Assorbimento motori		W	1620	1620	1680	3240	3240	3360	
Motor power consumption		A	3,7	3,7	3,7	7,4	7,4	7,4	
Attacchi	Connections	Ø mm Entrata-Uscita Inlet-Outlet	28/54	28/54	28/64	28/64	35/76	35/89	
Peso	Weight	kg	307	330	380	489	537	634	

12 = 12.0 mm Passo alette Fin spacing

Modello	Type	LS80H	8000 - 12	8002 - 12	8004 - 12	8006 - 12	8008 - 12	8010 - 12	
Potenza Capacity (R404A)	(•) **TC 2,5 °C** (ΔT1 10K)	kW	**26,4**	**32,4**	**43,6**	**53,8**	**6,3**	**87,3**	
	TC 0 °C (ΔT1 8K)	kW	19,5	23,9	32,2	39,8	49,0	64,6	
Portata d'aria	Air quantity	m^3/h	21000	20300	19100	42000	40600	38200	
Freccia d'aria	Air throw	m	56	54	51	68	66	62	
Superficie	Surface	m^2	90,9	121,1	181,7	181,7	242,2	363,3	
Assorbimento motori		W	1620	1620	1680	3240	3240	3360	
Motor power consumption		A	3,7	3,7	3,7	7,4	7,4	7,4	
Attacchi	Connections	Ø mm Entrata-Uscita Inlet-Outlet	28/54	28/54	28/64	28/64	35/76	35/89	
Peso	Weight	kg	299	320	365	474	517	604	

DATI COMUNI / COMMON DATA

Elettroventilatori Fans	Ø **800** mm **6P** Δ	n°	1 o	1 o	1 o	2 oo	2 oo	2 oo	
	E 230 V	kW	18,11	24,15	32,60	34,31	45,75	61,76	
Sbrinamento	**SB** H O (Δp10KPa)	dm^3/h	3550	4500	6400	6850	8700	12400	
Defrost	**G** 230 V	kW	1,21	1,21	1,21	2,29	2,29	2,29	
	G-GB Attacchi/Connections	Ø mm	28	28	28	42	42	42	
Volume circuito	Circuit volume	dm^3	23	29	46	44	59	86	
Dimensioni	Dimensions **E** pag. 86-87	mm	1020	1350	1350	1020	1350	1350	

(•) Per altre condizioni vedere diagrammi (•) For other conditions see diagrams

STEEL PROTECTED

TC =10°C ÷ -30 °C

	7612 - 4	7614 - 4		7618 - 4	7620 - 4	
	130,9	149,0		179,9	203,4	
	96,8	110,2		133,1	150,5	
	54700	50500		72900	67300	
	66	61		72	66	
	688,3	917,7		917,7	1223,6	
	5040	5250		6720	7000	
	11,1	11,1		14,8	14,8	
	35/108	35/108		35/108	35/108	
	855	982		1.091	1.259	

TC =10°C ÷ -30 °C

	7712 - 6	7714 - 6	7716 - 6	7718 - 6	7720 - 6	7722 - 6
	114,2	134,5	163,6	157,9	184,7	216,3
	84,5	99,5	121,0	116,8	136,6	160,0
	57500	53800	47900	76600	71800	63800
	69	65	58	75	71	63
	522,0	696,0	1044,0	696,0	928,0	1391,9
	5040	5040	5250	6720	6720	7000
	11,1	11,1	11,1	14,8	14,8	14,8
	35/108	35/108	35/108	35/108	35/108	35/108
	779	881	1.086	989	1.124	1.398

TC =10°C ÷ -30 °C

	7812 - 7	7814 - 7	7816 - 7	7818 - 7	7820 - 7	7822 - 7
	103,0	130,5	158,6	142,8	173,2	209,8
	76,2	96,5	117,3	105,6	128,1	155,2
	60000	57200	51700	79900	76200	68900
	72	69	62	78	75	68
	422,2	563,0	844,4	563,0	750,5	1125,9
	4860	5040	5250	6480	6720	7000
	11,1	11,1	11,1	14,8	14,8	14,8
	35/108	35/89	35/108	35/108	35/108	35/108
	734	821	995	929	1.043	1.277

TC =10°C ÷ -30 °C

	7912 - 10	7914 - 10	7916 - 10	7918 - 10	7920 - 10	7922 - 10
	90,1	111,0	141,7	117,5	147,1	187,6
	66,6	82,1	104,8	86,9	108,8	138,8
	61800	59300	54900	82400	79100	73200
	75	72	66	81	78	72
	322,4	429,9	644,8	429,9	573,2	859,8
	4860	4860	5040	6480	6480	6720
	11,1	11,1	11,1	14,8	14,8	14,8
	35/76	35/89	35/108	35/108	35/108	35/108
	688	760	904	868	964	1.156

TC =10°C ÷ -30 °C

	8012 - 12	8014 - 12	8016 - 12	8018 - 12	8020 - 12	8022 - 12
	80,6	100,2	131,0	104,5	132,8	173,6
	59,6	74,1	96,9	77,3	98,2	128,4
	63100	60900	57300	84100	81200	76400
	76	74	69	83	80	75
	272,6	363,3	545,1	363,3	484,4	726,8
	4860	4860	5040	6480	6480	6720
	11,1	11,1	11,1	14,8	14,8	14,8
	35/76	35/89	35/108	35/108	35/108	35/108
	665	730	859	838	924	1.095
	3 000	3 000	3 000	4 0000	4 0000	4 0000
	50,51	67,35	90,92	66,71	88,95	120,08
	10150	12900	18400	13450	17100	24400
	3,37	3,37	3,37	4,45	4,45	4,45
	42	42	42	54	54	54
	65	88	131	90	114	171
	1020	1350	1350	1020	1350	1350

Moduli / Modules

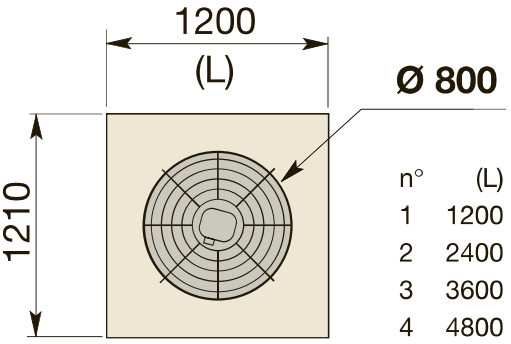

Moduli scambiatori di calore, numero e diametro ventilatori.
Per le dimensioni degli aeroevaporatori vedere pagina 87.

Heat exchanger modules, number and diameter of fans.
For unit cooler dimensions see page 87.

		CS45H				LS45H			
		Elettroventilatori				Fan motors			
Ø 450 mm x n°		1	2	3	4	1	2	3	4
A	mm	1450	2250	3050	3850	1450	2250	3050	3850
B	mm	800	1600	2400	3200	800	1600	2400	3200
C	mm	-	-	-	1600	-	-	-	1600
D	GAS	2"	2"	2"	2"(•3")	2"	2"(•3")	2"(•3")	3"
		(•3") Per / For: E = mm 915				(•3") Per / For: E = mm 1245			
E	mm	Vedere pagina / See page **66-67**				Vedere pagina / See page **76-77**			

* Solo per **SB** (Sbrinamento ad acqua)
* Only for **SB** (Water spray defrost)

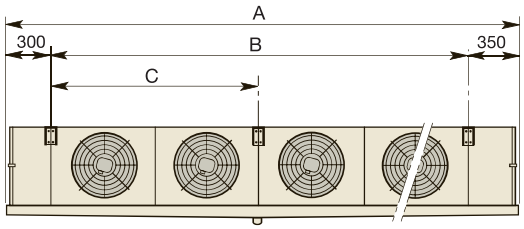

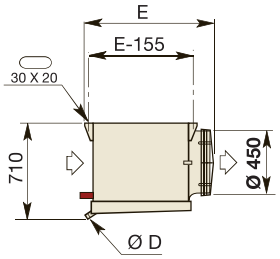

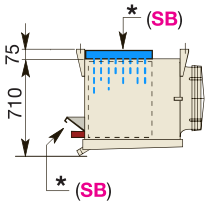

		CS50H				LS50H			
		Elettroventilatori				Fan motors			
Ø 500 mm x n°		1	2	3	4	1	2	3	4
A	mm	1450	2250	3050	3850	1450	2250	3050	3850
B	mm	800	1600	2400	3200	800	1600	2400	3200
C	mm	-	-	-	1600	-	-	-	1600
D	GAS	2"	2"	2"	2"(•3")	2"	2"(•3")	2"(•3")	3"
		(•3") Per / For: E = mm 915				(•3") Per / For: E = mm 1245			
E	mm	Vedere pagina / See page **68-69**				Vedere pagina / See page **78-79**			

* Solo per **SB** (Sbrinamento ad acqua)
* Only for **SB** (Water spray defrost)

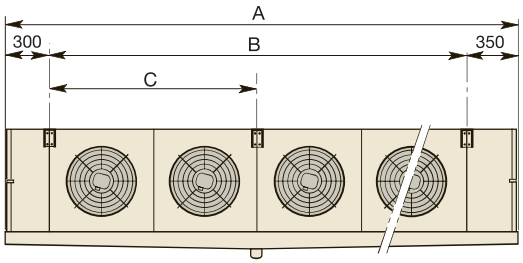

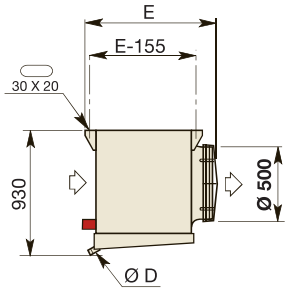

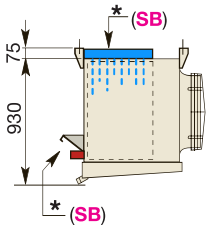

		CS62H				LS62H			
		Elettroventilatori				Fan motors			
Ø 630 mm x n°		1	2	3	4	1	2	3	4
A	mm	1850	3050	4250	5450	1850	3050	4250	5450
B	mm	1200	2400	3600	4800	1200	2400	3600	4800
C	mm	-	-	1200	2400	-	-	1200	2400
D	GAS	2"	2"	3"	3"	2"	2"(•3")	3"	3"
						(•3") Per / For: E = mm 1320			
E	mm	Vedere pagina / See page **70-71**				Vedere pagina / See page **80-81**			

* Solo per **SB** (Sbrinamento ad acqua)
* Only for **SB** (Water spray defrost)

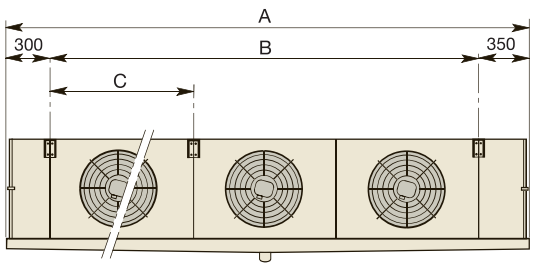

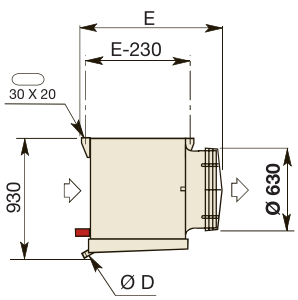

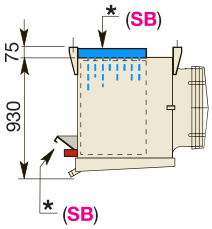

		CS71H				LS71H			
		Elettroventilatori				Fan motors			
Ø 710 (F) mm x n°		1	2	3	4	1	2	3	4
A	mm	1850	3050	4250	5450	1850	3050	4250	5450
B	mm	1200	2400	3600	4800	1200	2400	3600	4800
C	mm	-	-	1200	2400	-	-	1200	2400
D	GAS	2"	2"	3"	3"	2"	2"(•3")	3"	3"
						(•3") Per / For: E = mm 1320			
E	mm	Vedere pagina / See page **72-73**				Vedere pagina / See page **82-83**			

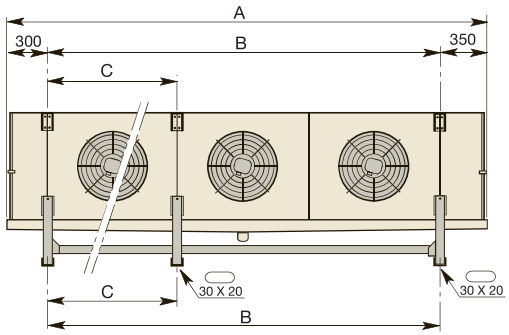

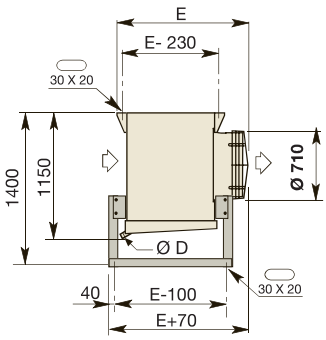

* Solo per **SB** (Sbrinamento ad acqua)
* Only for **SB** (Water spray defrost)

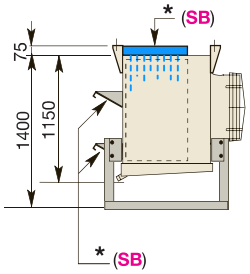

		CS80H				LS80H			
		Elettroventilatori				Fan motors			
Ø 800 mm x n°		1	2	3	4	1	2	3	4
A	mm	1850	3050	4250	5450	1850	3050	4213	5450
B	mm	1200	2400	3600	4800	1200	2400	3600	4800
C	mm	-	-	1200	2400	-	-	1200	2400
D	GAS	2"	2"	3"	3"	2"	2"(•3")	3"	3"
						(•3") Per / For: E = mm 1350			
E	mm	Vedere pagina / See page **74-75**				Vedere pagina / See page **84-85**			

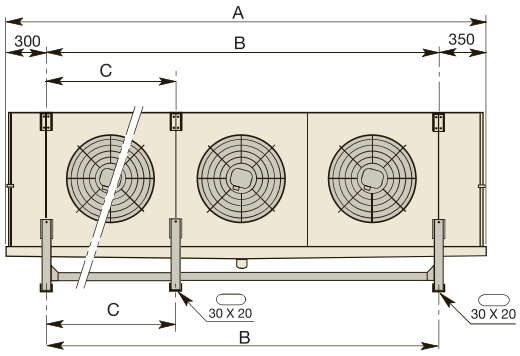

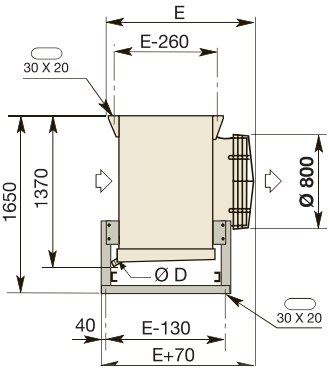

* Solo per **SB** (Sbrinamento ad acqua)
* Only for **SB** (Water spray defrost)

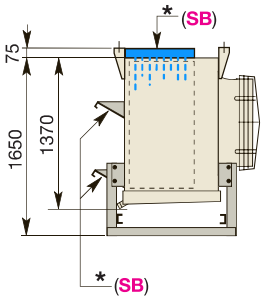

Livello potenza sonora - Sound power level - Niveau puissance sonore - Schalleistungspegel
Nivel potencia sonora - Уровень шума - Poziom mocy akustycznej

Motori / Motors / Moteurs / Motoren / Motores Двигатели / Silniki			n°	1		2		3		4	
Collegamento / Connection / Connexion / Anschluß Conexión / Ссылка / Połączenie				△	⅄	△	⅄	△	⅄	△	⅄
CS45H	**LS45H**	**dB (A)**	**Tot.**	80	75	83	78	85	80	86	81
CS50H	**LS50H**	**dB (A)**	**Tot.**	80	75	83	78	85	80	86	81
CS62H	**LS62H**	**dB (A)**	**Tot.**	85	77	88	80	90	82	91	83
CS71H	**LS71H**	**dB (A)**	**Tot.**	87	81	90	84	92	86	93	87
CS80H	**LS80H**	**dB (A)**	**Tot.**	79	73	82	76	84	78	85	79

(*) Dati disponibili su richiesta
Fattori di correzione per collegamento a stella (*).
Funzionamento con pressione statica esterna (*).

(*) Data available on request
Correction factors for star connection (*).
Operation with external static pressure (*).

(*) Donnée disponibles sur demande
Facteurs de correction pour connexion étoile (*).
Fonctionnement avec pression statique externe (*).

(*) Auf Auftrage verfügbare Daten
Korrekturfaktor für Sternanschluss (*).
Betrieb mit externer statischer Pressung (*).

(*) Datos disponibles bayo demanda
Factores de corrección para conexión estrella (*).
Funcionamiento con presión estática exterior (*).

(*) Данные предоставляются по запросу
Поправочные коэффициенты
Работа с внешним статическим давлением (*).

(*) Dane dostępne na życzenie
Współczynniki korekcyjne dla połączenia w gwiazdę (*).
Praca ze sprężem zewnętrznym (*).

CS45H - CS50H - CS62H
LS45H - LS50H - LS62H

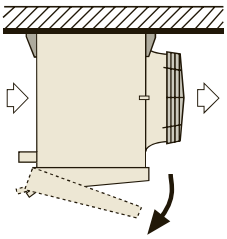

Installazione a soffitto
Ceiling installation
installation au plafond
Deckenmontage
Montaje en techo
Потолочный монтаж
Montaż podsufitowy

CS71H - CS80H
LS71H - LS80H

Installazione a soffitto/pavimento
Installation au plafon/sur pieds
Instalación en techo/al suelo
Ceiling/floor installation
Decken-/Bodenmontage

Потолочный/напольный монтаж
Montaż podsufitowy/podłogowy

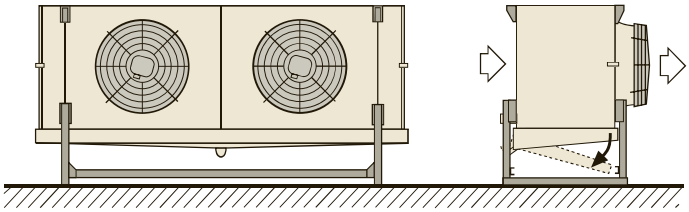

Gli aeroevaporatori sono forniti con una struttura da usare per il montaggio a soffitto. La stessa struttura è utilizzabile per l'installazione a pavimento.

The coolers are supplied with a frame to be used for celing mounting. The same frame can be used for floor mounting installation.

Les évaporateurs ventilés sont fournis avec une structure à utiliser pour le montage au plafond. la mème structure est utilisable pour l'installation sur pieds.

Die Luftkühler worden mit einer Befestigungsvorrichtung für Deckenmontage geliefert. Dieselbe Vorrichtung kann auch für Bodenmontage verwendet werden.

Los evaporadores se ssuministran con una estructura para utilizar en caso de montaje en techo. La misma estructura se emplea para instalación al suelo.

Охладители оснащены рамой, которая используется для потолочного монтажа. Эта же рама может быть использована для напольного монтажа.

Chłodnice powietrza dostarczane są ze specjalną ramą wykorzystywaną zarówno do montażu pod sufitem jak i do instalacji podłogowej.

Metodo di scelta dell'aeroevaporatore	Unit cooler model selection	Méthode de sélection de l'évaporateur	Auswahlmethoden für Hochleistungsluftkühler	Método de selección de evaporador	Метод выбора	Dobór chłodnicy powietrza

Dati di base	Basic data	Données de base	Basis-Daten	Datos básicos	Основные данные	Dane podstawowe
TC = 0°C	**UR = 85%**	**ΔT1 = 7 K**	**CT = 53 kW**			
Freccia d'aria	Air throw	Projection de l'aire	Wurfweite	Dardo de aire	Воздушный поток	Zasięg strumienia powietrza **= 48 m**
Fluido refrigerante	Refrigerant fluid	Fluide réfrigérant	Kältemittel	Refrigerante	Хладагент	Czynnik chłodniczy **= R404A**
Passo alette	Fin spacing	Pas des ailettes	Lamellenabstand	Paso aletas	Шаг ламелей	Podziałka lamel **= 6,0 mm**

Scelta rapida	Quick selection	Sélection rapide	Schnellauswahl	Selección rápida	Мгновенный подбор	Szybki dobór

CT x 1/FC = 53 x 1/0,65 = **81,5 kW**

Selezione / Selection / Sélection / Typenauswahl / Selección / Выбор / Wybór = **CS62H2214E6**

Potenza / Rating / Puissance / Leistung / Potencia / Власть / Moc = **ΔT1 10K = 82,3 kW** (Catalogo / Catalogue / Catalogue / Katalog Catálogo / Каталог/ Katalog)

ΔT1 = 81,5/82,3 x 7 = **6,9 K**

TE = TC - ΔT1 = 0 - 6,9 = **- 6,9 °C**

Nota
Un'analoga potenza è ottenibile con differente:
- Modello
- Ø x n° ventilatori
- Portata d'aria
- Freccia d'aria
- Superficie
- Sbrinamento (**E**)
- Dimensioni

Note
A similar capacity is obtainable with different:
- Type
- Ø x n° fans
- Air quantity
- Air throw
- Surface
- Defrost (**E**)
- Dimensions

Note
On peut obtenir une puissance identique avec différent:
- Modèle
- Ø x n° quantité de moteurs
- Débits d'air
- Portées d'air
- Surfaces
- Dégivrages (**E**)
- Dimensions

Anmerkung
Eine analoge Leistung ist erreichbar mit Änderung von:
- Modell
- Ø x n° Motorenanzahl
- Luftdurchsatz
- Wurfweite
- Fläche
- Abtauung (**E**)
- Abmessungen

Note
Una potencia similar se obtiene con diferente:
- Modelo
- Ø x n° motores
- Caudal de aire
- Dardo de aire
- Superficie
- Desescarche (**E**)
- Dimensiones

Внимание
- Одинаковая мощность получается различными:
- Ø x n° вентиляторы
- Воздушный факел
- Модель
- Объем воздуха
- Поверхность
- Разморозка (**E**)
- Размеры

Uwagi
- Podobną wydajność można uzyskać poprzez zmianę:
- Średnicy i liczby wentylatorów
- Zasięgu strumienia powietrza
- Przepływ powietrza
- Powierzchnia
- Rozmrażanie (**E**)
- Wymiary

Esempio di ordinazione / Exemple de commande / Ordering example / Typenschlüssel / Ejemplo de pedido Пример заказа / Nomenklatura

CS	62	H	2214	E	6

CS = **C**ompact **S**urface
LS = **L**arge **S**urface

H = Hitec®

Modello / Type / Modèle / Modell / Modelo / Модель / Model

Ventilatori / Fans / Ventilateurs / Ventilatoren / Ventiladores / Вентиляторы / Wentylatory (Altezza moduli / Height modules / Hauteur modules / Höhe module / Altura modulos / Высота единиц / Wysokość modułów)

45 = Ø 450 mm	(550 mm)
50 = Ø 500 mm	(770 mm)
62 = Ø 630 mm	(770 mm)
71 = Ø 710 mm	(990 mm)
80 = Ø 800 mm	(1250 mm)

Passo alette / Fin spacing / Pas des ailettes / Lamellenabstand / Paso de aletas / Шаг ламелей / Podziałka lamel

4 =	4,5 mm
6 =	6,0 mm
7 =	7,5 mm
10 =	10,0 mm
12 =	12,0 mm

N = Sbrinamento ad aria
E = Sbrinamento elettrico
SB = Sbrinamento ad acqua
G = Sbrinamento a gas caldo per batteria ed elettrico nella bacinella
GB = Sbrinamento a gas caldo per batteria e bacinella

N = Воздушная разморозка
E = Электрическая разморозка
SB = Водяная разморозка
G = Разморозка горячим газом для теплообменника и электрическая разморозка для дренажного контейнера
GB = разморозка горячим газом и для теплообменника и для дренажного контейнера

N = Air defrost
E = Electric defrost
SB = Water spray defrost
G = Hot gas defrost for the coil and electr. defrost in the drain tray
GB = Hot gas defrost for both coil and drain tray

N = Odszranianie powietrzem
E = Odszranianie elektryczne
SB = Odszranianie wodą
G = Odszranianie gorącym gazem w wymienniku i elektryczne w tacy
GB = Odszranianie gorącym gazem w wymienniku i tacy

N = Dégivrage à air
E = Dégivrage électrique
SB = Dégivrage à eau
G = Dégivrage à gaz chaud pour la batterie et électrique dans l'egouttoire
GB = Dégivrage à gaz chaud pour la batterie et l'egouttoire

N = Luftabtauung
E = Elektrische Abtauung
SB = Wasserabtauung
G = Heissgasabtauung für die Batterie und elektrische Abtauung in der Tropfschale
GB = Heissgasabtauung für die Batterie und Tropfschale

N = Desescarche por aire
E = Desescarche eléctrico
SB = Desescarche por agua
G = Desescarche por gas caliente en bateria y eléctrico en bandeja
GB = Desescarche por gas caliente en bateria y bandeja